SATEL sp. z o.o.
ul. Budowlanych 66; 80-298 Gdansk, POLAND
tel. +48 58 320 94 00; info@satel.pl; www.satel.eu

A

SP-4004

sp4004_int 03/15

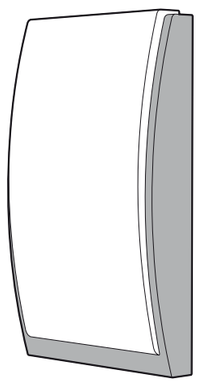

PL Zewnętrzny sygnalizator optyczno-akustyczny
EN Optical-acoustic outdoor siren
DE Akustisch-optischer Signalgeber
RU Светозвуковой оповещатель
UA Оптично-акустичний оповіщувач
CZ Opticko-akutická venkovní siréna
SK Opticko-akustická externá siréna

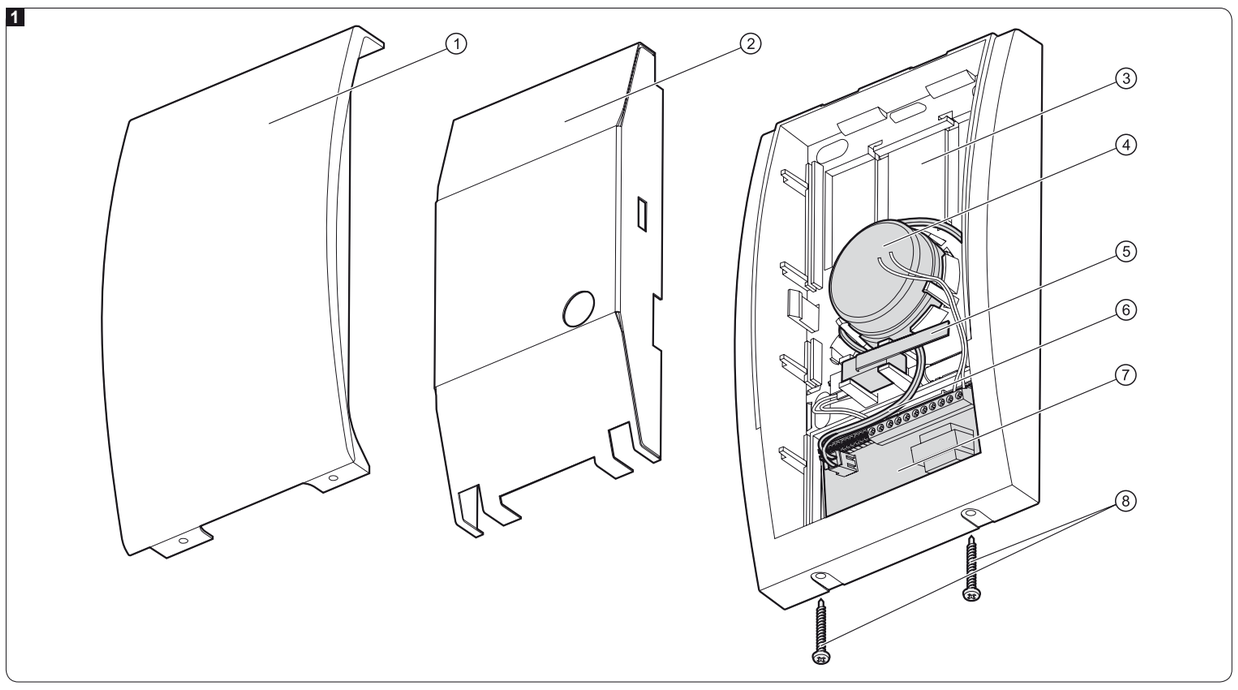

PL

Deklaracja zgodności jest dostępna pod adresem www.satel.eu/ce

Sygnalizator SP-4004 informuje o sytuacjach alarmowych przy pomocy sygnalizacji akustycznej i optycznej. Przystosowany jest do montażu na zewnątrz.

WŁAŚCIWOŚCI

- Sygnalizacja akustyczna generowana przy pomocy przetwornika piezoelektrycznego.
- Wybór jednego z czterech typów sygnalizacji dźwiękowej.
- Wybór poziomu głośności sygnalizacji akustycznej.
- Możliwość ograniczenia czasu trwania sygnalizacji akustycznej stosownie do lokalnych regulacji prawnych.
- Sygnalizacja optyczna realizowana przy pomocy diod LED.
- Możliwość wykorzystania dwóch diod LED w charakterze wskaźników i dostosowania ich funkcjonalności do potrzeb użytkownika.
- Możliwość pracy z akumulatorem stanowiącym awaryjne źródło zasilania.
- Układ elektroniki zabezpieczony przed wpływem warunków atmosferycznych.
- Ochrona sabotażowa przed otwarciem obudowy i przed oderwaniem od podłoża.
- Wewnętrzna osłona z blachy ocynkowanej.
- Obudowa z wysokoudarowego poliwęglanu, charakteryzująca się bardzo dużą wytrzymałością mechaniczną.

DANE TECHNICZNE

Napięcie zasilania	12 V DC ±15%
Pobór prądu w stanie gotowości	40 mA
Maksymalny pobór prądu (sygnalizacja)	260 mA
Maksymalny pobór prądu (sygnalizacja + ładowanie akumulatora)	600 mA
Poziom natężenia dźwięku (z odległości 1 m)	do 120 dB
Klasa środowiskowa wg EN50130-5	IV
Zakres temperatur pracy	-25°C …+70°C
Maksymalna wilgotność	93±3%
Wymiary	148 x 254 x 64 mm
Masa	960 g

OPIS

Objaśnienia do rysunku 1:

① pokrywa obudowy.
② wewnętrzna osłona metalowa.
③ podstawa obudowy.
④ przetwornik piezoelektryczny.
⑤ styk sabotażowy.
⑥ przewody do podłączenia akumulatora (czerwony +, czarny -).
⑦ moduł elektroniki.
⑧ wkręty blokujące pokrywę obudowy.

Wyzwalanie sygnalizacji

Sygnalizacja jest wyzwalana, gdy na wejściu STA (sygnalizacja akustyczna) lub STO (sygnalizacja optyczna) brak napięcia +12 V DC lub masy. Sposób wyzwalania sygnalizacji określa się przy pomocy kołków POLARITY A (sygnalizacja akustyczna) i POLARITY O (sygnalizacja optyczna). Czas trwania sygnalizacji akustycznej jest limitowany (kołki LIMIT SIGN. lub TIME 0 i TIME 1).

***Uwaga**: W przypadku central alarmowych firmy SATEL, do wyzwalania sygnalizacji (a także do sterowania wejściem LED) można użyć wyjść niskoprądowych typu OC. Dla wyjść tych należy zaprogramować odwrotną polaryzację.*

Opóźnienie wyzwolenia sygnalizacji

Wyzwolenie sygnalizacji jest możliwe, jeżeli przez 30 sekund od włączenia zasilania sygnalizatora na wejście STA podawane jest napięcie +12 V DC lub masa. Opóźnienie to zapobiega przypadkowemu wyzwoleniu sygnalizacji w trakcie prac instalatorskich. Sygnalizator informuje szybkim miganiem dwóch skrajnych diod LED (pierwszej z lewej i pierwszej z prawej), że wyzwolenie sygnalizacji jest niemożliwe.

Jeżeli w celach testowych konieczne jest wyzwolenie sygnalizacji zaraz po uruchomieniu sygnalizatora, z pominięciem 30-sekundowego opóźnienia, należy:

1. Przed włączeniem zasilania sygnalizatora zdjąć zworkę z kołków LED INT/EXT.
2. Włączyć zasilanie sygnalizatora.
3. W ciągu 5 sekund założyć zworkę na kołki LED INT/EXT.

Zasilanie główne

Sygnalizator wymaga zasilania napięciem stałym 12 V ±15%.

Zasilanie awaryjne

W charakterze zasilania awaryjnego zastosować można akumulator kwasowo-ołowiowy 6 V / 1,2 Ah.

Awaria zasilania głównego

Jeżeli w sygnalizatorze zamontowany jest akumulator, w przypadku braku zasilania głównego wyzwalana jest sygnalizacja alarmowa:
– sygnalizacja optyczna trwa do czasu powrotu zasilania 12 V DC;
– czas trwania sygnalizacji akustycznej zależy od sposobu skonfigurowania sygnalizatora (kołki LIMIT SIGN. lub TIME 0 i TIME 1).

Zaciski

STMP - wejście sabotażowe – do zacisków podłączony jest styk sabotażowy sygnalizatora.
TMP - wyjście sabotażowe (NC). Jeden zacisk należy połączyć z wejściem centrali zaprogramowanym jako sabotażowe, a drugi z masą centrali.
+12V - wejście zasilania. Należy połączyć z wyjściem centrali pełniącym funkcję wyjścia zasilającego +12 V DC.
COM - masa. Należy połączyć z masą centrali.
STA - wejście wyzwalające sygnalizację akustyczną. Należy połączyć z odpowiednio zaprogramowanym wyjściem centrali.
STO - wejście wyzwalające sygnalizację optyczną. Należy połączyć z odpowiednio zaprogramowanym wyjściem centrali.
LED - wejście sterujące diodami LED pracującymi w charakterze wskaźników / resetujące funkcję limitowania sygnalizacji akustycznej. Należy połączyć z odpowiednio zaprogramowanym wyjściem centrali (np. wskaźnik czuwania).
SP - zaciski, do których podłączony jest przetwornik piezoelektryczny.

EN

The declaration of conformity may be consulted at www.satel.eu/ce

The SP-4004 siren provides information about alarm situations by means of optical and acoustic signaling. The device is designed for outdoor installation.

FEATURES

- Acoustic signaling by means of piezoelectric transducer.
- Four selectable tones for acoustic signaling.
- Selectable volume level of the acoustic signaling.
- Capability of limiting the duration of acoustic signaling in accordance with local regulations.
- Optical signaling by means of LEDs.
- Capability of using two LEDs as indicators and customize their functionality to the user's needs.
- Optional operation with a backup battery.
- Weatherproofed electronic circuit.
- Tamper protection in 2 ways – cover removal and tearing enclosure from the wall.
- Inner cover of galvanized metal sheet.
- High-impact polycarbonate enclosure, featuring a very high mechanical strength.

SPECIFICATIONS

Supply voltage	12 V DC ±15%
Standby current consumption	40 mA
Maximum current consumption (signaling)	260 mA
Maximum current consumption (signaling + battery charging)	600 mA
Sound pressure level (at 1 m distance)	up to 120 dB
Environmental class according to EN50130-5	IV
Operating temperature range	-25°C …+70°C
Maximum humidity	93±3%
Dimensions	148 x 254 x 64 mm
Weight	960 g

DESCRIPTION

Explanations for Fig. 1:

① enclosure cover.
② inner metal cover.
③ enclosure base.
④ piezoelectric transducer.
⑤ tamper switch.
⑥ battery connection leads (red +, black -).
⑦ electronics module.
⑧ cover locking screws.

Triggering the alarm signal

The signaling is triggered when +12 V DC or 0 V voltage is removed from the STA input (acoustic signal) or the STO input (optical signal). The way of triggering the signal is set by means of the POLARITY A pins (acoustic signal) and the POLARITY O pins (optical signal). Duration of the acoustic signaling is limited (LIMIT SIGN. or TIME 0 and TIME 1 pins).

***Note**: For the SATEL alarm control panels, the OC type low current outputs can be used to trigger the signaling (as well as to control the LED input). Reverse polarity must be programmed for these outputs.*

Delay of the triggering the alarm signal

The signaling can be triggered, if +12 V DC or 0 V voltage has been applied to the STA input for 30 seconds since powering up the siren. Such a delay will prevent the signaling from being accidentally triggered during installation work. The siren indicates by rapid blinking of the two LEDs (the first from the left and the first from the right) that the alarm signaling cannot be triggered.

If the signaling must be triggered for test purposes immediately after start-up of the siren, skipping the 30-second delay, do as follows:

1. Remove the jumper from INT/EXT LED pins before powering up the siren.
2. Power up the siren.
3. Place the jumper to the INT/EXT LED pins within 5 seconds.

Main power supply

The siren must be supplied with 12 V DC ±15% voltage.

Backup power supply

A 6 V / 1,2 Ah lead-acid battery can be used as a backup power supply.

Main power failure

If a battery is installed in the siren, the alarm signaling will be triggered in the event of main power failure:
– the optical signaling will continue until the 12 V DC power supply is restored;
– duration of the acoustic signaling depends on how the siren is configured (LIMIT SIGN. or TIME 0 and TIME 1 pins).

Terminals

STMP - tamper input – the siren tamper switch is connected to the terminals.
TMP - tamper output (NC). Connect one terminal to the control panel zone programmed as tamper, and the other to the control panel common ground.
+12V - power input. Connect it to the control panel output serving as the +12 V DC power output.
COM - common ground. Connect it to the control panel common ground.
STA - input to trigger the acoustic signal. Connect it to the suitably programmed output of the control panel.
STO - input to trigger the optical signal. Connect it to the suitably programmed output of the control panel.
LED - input to control the LEDs used as indicators / to reset the acoustic signaling limiting function. Connect it to the suitably programmed output of the control panel (e.g. armed status indicator).
SP - terminals to which the piezoelectric transducer is connected.

DE

Die Konformitätserklärung kann unter folgender Adresse gefunden werden: www.satel.eu/ce

Der Signalgeber SP-4004 informiert über Alarme durch akustische und optische Signalisierung. Er ist für die Außenmontage geeignet.

EIGENSCHAFTEN

- Akustische Signalisierung über den piezoelektrischen Wandler erzeugt.
- Vier Typen akustischer Signalisierung zur Auswahl.
- Einstellbare Lautstärke der akustischen Signalisierung.
- Mögliche Anpassung der Zeitdauer der akustischen Signalisierung an lokale Rechtsbestimmungen.
- Optische Signalisierung mit Hilfe von LEDs erzeugt.
- Mögliche Anwendung der zwei LEDs zur Statusanzeige und Anpassung ihrer Funktionalität an die Bedürfnisse des Benutzers.
- Mögliche Anwendung eines Akkus als Notstromversorgung.
- Elektronik mit dem Schutz vor Wettereinflüssen.
- Sabotageschutz vor Öffnen des Gehäuses und Trennen von der Unterlage.
- Innenabdeckung aus verzinktem Blech.
- Gehäuse aus schlagfestem Polykarbonat und mit sehr hoher mechanischer Festigkeit.

TECHNISCHE DATEN

Spannungsversorgung	12 V DC ±15%
Ruhestromaufnahme	40 mA
Max. Stromaufnahme (Signalisierung)	260 mA
Max. Stromaufnahme (Signalisierung + Akkuladen)	600 mA
Lautstärke (aus einer Entfernung 1 m)	bis 120 dB
Umweltklasse nach EN50130-5	IV
Betriebstemperaturbereich	-25°C …+70°C
Max. Feuchtigkeit	93±3%
Abmessungen	148 x 254 x 64 mm
Gewicht	960 g

BESCHREIBUNG

Erläuterung zur Abbildung 1:

① Gehäusedeckel.
② Innenabdeckung aus Metall.
③ Gehäuseunterteil.
④ piezoelektrischer Wandler.
⑤ Sabotagekontakt.
⑥ Leitungen zum Anschluss des Akkumulators (rot +, schwarz -).
⑦ Elektronikmodul.
⑧ Schrauben zur Blockade des Gehäusedeckels.

Alarmauslösung

Die Signalisierung wird ausgelöst, wenn vom Eingang STA (akustische Signalisierung) oder STO (optische Signalisierung) die Spannung +12 V DC oder Masse getrennt wird. Den Auslösungstyp bestimmt man mit den Pins POLARITY A (akustische Signalisierung) und POLARITY O (optische Signalisierung). Die Dauerzeit der akustischen Signalisierung ist eingeschränkt (Pins LIMIT SIGN. oder TIME 0 und TIME 1).

***Achtung**: Bei den Alarmzentralen von SATEL kann man zur Auslösung der Signalisierung (sowie zur Steuerung der Eingänge LED) die OC-Triggerausgänge verwenden. Für diese Ausgänge programmieren Sie die umgekehrte Polarität.*

Verzögerung der Alarmauslösung

Die Alarmauslösung ist möglich, wenn 30 Sekunden lang nach der Einschaltung der Stromversorgung des Signalgebers an den Eingang STA die Spannung +12 V DC oder die Masse angeschlossen wird. Die Verzögerung verhindert zufällige Alarmauslösung bei den Installationsarbeiten. Wenn die Alarmauslösung unmöglich ist, signalisiert es der Signalgeber durch Blinken der zwei äusseren LEDs.

Muss die Signalisierung beim Testen gleich nach der Inbetriebnahme des Signalgebers (ohne 30 Sekunden Verzögerung) ausgelöst werden, dann gehen Sie wie folgt vor:

1. Vor der Einschaltung der Stromversorgung des Signalgebers ziehen Sie die Steckbrücke von den Pins LED INT/EXT ab.
2. Schalten Sie die Stromversorgung des Signalgebers ein.
3. Setzen Sie die Steckbrücke innerhalb von 5 Sekunden auf die Pins LED INT/EXT.

Hauptstromversorgung

Der Signalgeber benötigt die Gleichspannungsversorgung 12 V ±15%.

Notstromversorgung

Als Notstromversorgung können Sie einen Blei-Säure-Akku 6 V / 1,2 Ah anwenden.

Störung der Hauptversorgung

Ist im Signalgeber ein Akku montiert, dann wird beim Ausfall der Hauptversorgung die Signalisierung ausgelöst:
– Optische Signalisierung dauert solange, bis die 12 V DC-Versorgung wieder hergestellt ist;
– Die Zeitdauer der akustischen Signalisierung hängt davon ab, wie der Signalgeber konfiguriert wird (Pins LIMIT SIGN. oder TIME 0 und TIME 1).

Klemmen

STMP - Sabotageeingang – an die Klemmen ist der Sabotagekontakt des Signalgebers angeschlossen.
TMP - Sabotageausgang (NC). Die erste Klemme verbinden Sie mit dem Sabotageeingang der Zentrale, und die zweite Klemme mit der Masse der Zentrale.
+12V - Stromversorgungseingang. Verbinden Sie ihn mit dem Stromversorgungsausgang +12 V DC der Zentrale.
COM - Masse. Verbinden Sie mit der Masse der Zentrale.
STA - Eingang zur Auslösung der akustischen Signalisierung. Verbinden Sie ihn mit dem entsprechend programmierten Ausgang der Zentrale.
STO - Eingang zur Auslösung der optischen Signalisierung. Verbinden Sie ihn mit dem entsprechend programmierten Ausgang der Zentrale.
LED - Eingang zur Steuerung der LEDs zur Statusanzeige / Eingang zur Nullstellung der Funktion der Einschränkung der akustischen Signalisierung. Verbinden Sie den Eingang mit dem entsprechend programmierten Ausgang der Zentrale (z.B. Anzeiger des Scharfzustandes).
SP - An diese Klemmen ist der piezoelektrischer Wandler angeschlossen.

RU

Декларации соответствия находятся на сайте www.satel.eu/ce

Оповещатель SP-4004 извещает о тревожных ситуациях с помощью акустической и оптической сигнализации. Он предназначен для монтажа вне помещений.

СВОЙСТВА

- Звуковая сигнализация: пьезоэлектрический преобразователь.
- Выбор одной из четырех тональностей звукового сигнала.
- Выбор уровня громкости звуковой сигнализации.
- Возможность ограничения продолжительности звуковой сигнализации в соответствии с действующими локальными правилами и законодательством.
- Оптическая сигнализация: светодиоды.
- Возможность использования двух светодиодов в качестве индикаторов и определения их функциональности в соответствии с потребностями пользователя.
- Возможность работы с аккумулятором (резервным источником питания).
- Печатная плата защищена от влияния атмосферных воздействий.
- Тамперная защита от вскрытия корпуса и отрыва от монтажной поверхности.
- Внутренний кожух из листовой оцинкованной стали.
- Корпус, изготовленный из ударостойкого поликарбоната, отличающийся высокой механической прочностью.

ТЕХНИЧЕСКИЕ ДАННЫЕ

Напряжение питания	12 В DC ±15%
Потребление тока в режиме готовности	40 мА
Максимальное потребление тока (сигнализация)	260 мА
Максимальное потребление тока (сигнализация + заряд аккумулятора)	600 мА
Громкость звука (на расстоянии 1 м)	до 120 дБ
Класс среды по стандарту EN50130-5	IV
Диапазон рабочих температур	-25°C …+70°C
Максимальная влажность	93±3%
Размеры	148 x 254 x 64 мм
Масса	960 г

ОПИСАНИЕ

Пояснения к рисунку 1:

① крышка корпуса.
② внутренний кожух из листовой оцинкованной стали.
③ основание корпуса.
④ пьезоэлектрический преобразователь.
⑤ тамперный контакт.
⑥ провода для подключения аккумулятора (красный +, черный -).
⑦ элемент, хранящий печатную плату.
⑧ шурупы, блокирующие крышку корпуса.

Включение сигнализации

Сигнализация включается в случае отсутствия на входе STA (акустическая сигнализация) или STO (оптическая сигнализация) напряжения +12 В постоянного тока или массы 0 В. Способ включения сигнализации можно определить с помощью штырьков POLARITY A (акустическая сигнализация) и POLARITY O (оптическая сигнализация). Продолжительность акустической сигнализации можно ограничить (штырьки LIMIT SIGN. или TIME 0 и TIME 1).

***Примечание**: В случае ПКП производства компании SATEL для включения сигнализации (а также для управления входом LED) можно использовать слаботочные выходы типа «открытый коллектор» OC. Для этих выходов следует запрограммировать обратную поляризацию.*

Задержка включения сигнализации

Сигнализация включается, если с момента включения питания оповещателя в течение 30 секунд на вход STA подается напряжение +12 В постоянного тока или масса. Эта задержка предотвращает случайную активацию во время установочных работ. Оповещатель индицирует быстрыми вспышками двух крайних светодиодов (первым с левой и с правой стороны), что включение сигнализации недоступно.

Если для теста необходимо включить сигнализацию сразу после запуска оповещателя, без 30-секундной задержки, то следует:

1. До включения питания оповещателя снять перемычку со штырьков LED INT/EXT.
2. Включить питание оповещателя.
3. В течение 5 секунд установить перемычку на штырьки LED INT/EXT.

Основное питание

Оповещатель требует питания постоянным напряжением 12 В ±15%.

Резервное питание

В качестве резервного питания можно использовать свинцово-кислотный аккумулятор 6 В / 1,2 Ач.

Авария основного питания

Если в оповещателе установлен аккумулятор, то в случае отсутствия основного питания включается сигнализация:
– оптическая сигнализация продолжается до момента восстановления питания 12 В постоянного тока;
– продолжительность звуковой сигнализации зависит от способа настройки оповещателя (штырьки LIMIT SIGN. или TIME 0 и TIME 1).

Клеммы

STMP - тамперный выход – к клеммам подключен тамперный контакт оповещателя.
TMP - тамперный выход (NC). Одну клемму следует подключить к входу ПКП, запрограммированному как тампер, а вторую – к массе ПКП.
+12V - вход питания. Следует подключить его к выходу ПКП с функцией выхода питания +12 В DC (постоянного тока).
COM - масса 0 В. Следует подключить его к массе ПКП.
STA - вход для включения акустической сигнализации. Следует подключить его к запрограммированному соответствующим образом выходу ПКП.
STO - вход для включения оптической сигнализации. Следует подключить его к запрограммированному соответствующим образом выходу ПКП.
LED - вход для: управления светодиодами, работающими в качестве индикаторов / сброса функции ограничения акустической сигнализации. Следует подключить его к запрограммированному соответствующим образом выходу ПКП (напр. индикатор режима охраны).
SP - клеммы, к которым подключен пьезоэлектрический преобразователь.

UA

Декларації відповідності знаходяться на сайті www.satel.eu/ce

Оповіщувач SP-4004 повідомляє про тривожні ситуації за допомогою акустичної та оптичної сигналізації. Він призначений для встановлення назовні.

ВЛАСТИВОСТІ

- Звукова сигналізація: п'єзоелектричний перетворювач.
- Вибір одного з чотирьох видів звукової сигналізації.
- Вибір рівня гучності звукової сигналізації.
- Можливість обмеження тривалості сигналізації відповідно до локальних правил.
- Оптична сигналізація: світлодіоди.
- Можливість використання двох світлодіодів у якості індикаторів та налаштування їх функціональності відповідно до потреб користувача.
- Можливість роботи з акумулятором, який є резервним джерелом живлення.
- Електрична схема захищена від впливу атмосферних умов.
- Тамперний (антисаботажний) захист від відкривання корпусу і відриву від основи.
- Внутрішній кожух з листової оцинкованої сталі.
- Корпус виготовлений з ударостійкого полікарбонату, завдяки чому відрізняється високою механічною міцністю.

ТЕХНІЧНІ ДАНІ

Напруга живлення	12 В DC ±15%
Споживання струму у режимі готовності	40 мА
Максимальне споживання струму (сигналізація)	260 мА
Максимальне споживання струму (сигналізація + заряджання акумулятора)	600 мА
Гучність звуку (на відстані 1 м)	до 120 дБ
Клас робочого середовища згідно зі стандартом EN50130-5	IV
Діапазон робочих температур	-25°C …+70°C
Максимальна вологість	93±3%
Розміри	148 x 254 x 64 мм
Маса	960 г

ОПИС

Пояснення до малюнку 1:

① кришка корпусу.
② внутрішній кожух із листової оцинкованої сталі.
③ основа корпусу.
④ п'єзоелектричний перетворювач.
⑤ тамперний захист.
⑥ проводи для під'єднання акумулятора (червоний +, чорний -).
⑦ елемент з платою електроніки.
⑧ стопорний гвинт кришки корпуса.

Активація сигналізації

Сигналізація активується, якщо на вході STA (звукова сигналізація) або STO (оптична сигналізація) відсутня напруга +12 В DC або маса. Спосіб активації сигналізації можна налаштувати за допомогою контактів POLARITY A (звукова сигналізація) та POLARITY O (оптична сигналізація). Тривалість звукової сигналізації можна обмежити (контакти LIMIT SIGN. або TIME 0 та TIME 1).

***Увага**: У випадку ППК виробництва фірми SATEL для активації сигналізації (а також для керування входом LED) можна використовувати слабострумні виходи типу OC. Для цих виходів слід запрограмувати зворотню поляризацію.*

Затримка активації сигналізації

Сигналізація активується, якщо протягом 30 секунд з моменту ввімкнення живлення оповіщувача на вхід STA подається напруга +12 В DC або маса. Ця затримка запобігає випадковому ввімкненню сигналізації під час встановлення системи. Оповіщувач сигналізує швидким мерехтінням двох світлодіодів, що ввімкнення сигналізації неможливо.

Якщо з метою тестування необхідно ввімкнути сигналізацію відразу після запуску оповіщувача, без 30-секундної затримки, слід:

1. До ввімкнення живлення оповіщувача зняти перемичку з контактів LED INT/EXT.
2. Ввімкнути живлення оповіщувача.
3. Протягом 5 секунд встановити перемичку на контакти LED INT/EXT.

Головне живлення

Оповіщувач потребує живлення постійною напругою 12 В ±15%.

Резервне живлення

У якості резервного живлення можна використовувати кислотно-свинцевий акумулятор 6 В / 1,2 А•год.

Аварія головного живлення

Якщо в оповіщувачі встановлений акумулятор, то у випадку відсутності головного живлення вмикається сигналізація тривоги:
– оптична сигналізація продовжується до моменту відновлення живлення 12 В DC;
– тривалість звукової сигналізації залежить від способу налаштування оповіщувача (контакти LIMIT SIGN. або TIME 0 і TIME 1).

Клеми

STMP - тамперний вхід – до клем під'єднаний тамперний контакт оповіщувача.
TMP - тамперний вихід (NC). Одну клему слід під'єднати до входу ППК, який запрограмований як тамперний, а другу – до маси ППК.
+12V - вхід живлення. Слід під'єднати до виходу ППК з функцією виходу живлення +12 В DC.
COM - маса. Слід під'єднати до маси ППК.
STA - вхід, який активує звукову сигналізацію. Слід під'єднати до відповідно запрограмованих виходів ППК.
STO - вхід, який активує оптичну сигналізацію. Слід під'єднати до відповідно запрограмованих виходів ППК.
LED - вхід, який керує світлодіодами, які працюють у якості індикаторів / для скидання функції обмеження звукової сигналізації. Слід під'єднати до відповідно запрограмованих виходів ППК (наприклад, індикатор режиму охорони).
SP - клеми, до яких під'єднаний п'єзоелектричний перетворювач.

CZ

Prohlášení o shodě je k dispozici na www.satel.eu/ce

Siréna SP-4004 informuje o vzniku poplachu optickou a akustickou signalizací. Zařízení je určeno pro venkovní montáž.

VLASTNOSTI

- Akustická signalizace pomocí piezo měniče.
- Výběr ze čtyř tónů akustické signalizace.
- Volitelná úroveň akustického signálu.
- Možnost omezení doby akustické signalizace podle místních norem.
- Optická signalizace pomocí LED.
- Možnost využití dvou LED kontrolek pro přizpůsobení zákaznických požadavků.
- Volitelně se záložním akumulátorem.
- Voděodolná deska elektroniky.
- Dvojitá tamper ochrana – otevření krytu a odtržení od montážního povrchu.
- Vnitřní kovový kryt.
- Vysoce odolný kryt z plastu, velmi odolný vůči mechanickému poškození.

SPECIFIKACE

Napájecí napětí	12 V DC ±15%
Proudová spotřeba v klidu	40 mA
Maximální proudová spotřeba (signalizace)	260 mA
Maximální proudová spotřeba (signalizace + dobíjení AKU)	600 mA
Akustický tlak (ve vzdálenosti 1m)	až 120 dB
Třída prostředí dle EN50130-5	IV
Rozsah pracovních teplot	-25°C …+70°C
Maximální relativní vlhkost	93±3%
Rozměry	148 x 254 x 64 mm
Hmotnost	960 g

POPIS

Vysvětlivky k obr. 1:

① přední kryt.
② vnitřní kovový kryt.
③ zadní část krytu.
④ piezo měnič.
⑤ tamper spínač.
⑥ vodiče pro připojení akumulátoru (červená +, černá -).
⑦ modul s elektronikou.
⑧ šrouby pro upevnění krytu.

Spuštění poplachové signalizace

Spuštění signalizace se děje na základě ztráty +12V DC nebo 0 V ze vstupu STA (akustická signalizace) nebo STO (optická signalizace). Typ spouštěcího signálu se nastavuje pomocí propojek POLARITY A (akustická signalizace) a POLARITY O (optická signalizace). Doba trvání akustické signalizace je omezena (propojkami LIMIT SIGN. nebo TIME 0 a TIME 1).

***Poznámka**: Pro zabezpečovací ústředny SATEL se doporučuje pro spuštění signalizace použít nízkozatížitelné výstupy typu OC (stejně tak pro spuštění optické signalizace). Pro tyto výstupy musíte invertovat funkci výstupu.*

Zpoždění signalizace poplachu

Signalizaci lze spustit, pokud bude do 30 sekund od zapnutí napájení sirény přítomno napětí +12V DC nebo 0 V na vstupu STA. Toto zpoždění zablokuje signalizaci při nechtěném spuštění během montáže. Rychlým blikáním dvou LED kontrolek (první zleva a první zprava) signalizují, že nelze spustit signalizaci poplachu.

Pokud musí být spuštěna signalizace okamžitě po spuštění sirény, pro přeskočení 30 sekundového zpoždění postupujte následovně:

1. Před zapnutím napájení pro sirénu sejměte propojku z pinů INT/EXT LED.
2. Zapněte napájení sirény.
3. Nasaďte do 5 sekund propojku na piny INT/EXT LED.

Hlavní napájecí zdroj

Siréna musí být napájena napětím 12V DC ±15%.

Záložní napájecí zdroj

Pro zálohování napájení sirény lze použít olověného akumulátor 6V / 1,2A.

Porucha hlavního napájení

Pokud je v siréně vložen akumulátor, pak v případě poruchy hlavního napájecího zdroje dojde ke spuštění signalizace:
– opticky po celou dobu výpadku hlavního napájecího zdroje 12V DC;
– akusticky po dobu, která je určena nastavením akustické signalizace sirény (piny LIMIT SIGN. nebo TIME 0 a TIME 1).

Svorky

STMP - tamper vstup – tamper spínač je připojen k těmto svorkám.
TMP - tamper výstup (NC). Jedenu svorku připojte k zóně ústředny nastavené jako 24h tamper a druhou svorku připojte ke společné zemi ústředny.
+12V - vstup napájení. Připojte k výstupu ústředny, na kterém je napětí +12 V DC.
COM - společná zem. Připojte ke společné zemi ústředny.
STA - vstup pro spuštění akustické signalizace. Připojte k příslušně nastavenému výstupu ústředny.
STO - vstup pro spuštění optické signalizace. Připojte k příslušně nastavenému výstupu ústředny.
LED - vstup pro ovládání LED sloužící jako ukazatele / reset funkce omezení doby akustické signalizace. Připojte k příslušně nastavenému výstupu ústředny (např. zobrazení stavu zastřeženo).
SP - svorky, ke kterým je připojen piezo měnič.

SK

Vyhlásenie o zhode si možno pozrieť na www.satel.eu/ce

Siréna SP-4004 informuje o alarmových situáciách pomocou akustickej a optickej signalizácie. Je určená na inštaláciu do exteriérov

VLASTNOSTI

- Akustická signalizácia generovaná pomocou piezoelektrickej sirény.
- Výber jedného zo štyroch typov akustickej signalizácie.
- Výber úrovne hlasitosti akustickej signalizácie.
- Možnosť obmedzenia času trvania akustickej signalizácie podľa lokálnych noriem.
- Optická signalizácia realizovaná pomocou LED-iek.
- Možnosť využitia dvoch LED-iek na oznamovanie stavu podľa potrieb užívateľa.
- Možnosť činnosti so záložným akumulátorom.
- Elektronika zabezpečená pred vplyvom poveternostných podmienok.
- Sabotážna ochrana pred otvorením krytu a odtrhnutím zo steny.
- Integrovaný ochranný pozinkovaný plech.
- Kryt z kvalitného plastu s vysokou mechanickou odolnosťou.

TECHNICKÉ INFORMÁCIE

Napätie napájania	12 V DC ± 15 %
Odber prúdu v pohotovostnom režime	40 mA
Maximálny odber prúdu (signalizácia)	260 mA
Maximálny odber prúdu (signalizácia + nabíjanie akumulátora)	600 mA
Hlasitosť (vo vzdialenosti 1 m)	do 120 dB
Trieda prostredia podľa EN50130-5	IV
Pracovná teplota	-25°C …+70°C
Maximálna vlhkosť ovzdušia	93 ± 3 %
Rozmery	148 x 254 x 64 mm
Hmotnosť	960 g

POPIS

Vysvetlivky k obrázku 1:

① predný kryt.
② vnútorný plechový kryt.
③ základňa.
④ piezoelektrická siréna.
⑤ sabotážny kontakt.
⑥ vodiče na pripojenie akumulátora (červený +, čierny -).
⑦ modul elektroniky.
⑧ skrutky na zablokovanie predného krytu.

Spúšťanie signalizácie

Signalizácia sa spustí, ak zanikne na vstupe STA (akustická signalizácia) alebo STO (optická signalizácia) napätie +12 V DC alebo zem napájania (-0V). Spôsob spúšťania signalizácie sa určuje pomocou jumperov POLARITY A (akustická signalizácia) a POLARITY O (optická signalizácia). Čas trvania akustickej signalizácie je limitovaný (jumper LIMIT SIGN. alebo TIME 0 a TIME 1).

***Pozor**: V prípade zabezpečovacích ústrední firmy SATEL je možné na spúšťanie signalizácie (a aj na ovládanie vstupu LED) použiť nízkoprúdové výstupy typu OC. Pre tieto výstupy treba naprogramovať opačnú polaritu.*

Oneskorenie spustenia signalizácie

Spustenie signalizácie je možné, ak je počas 30 sekúnd od spustenia napájania sirény na vstup STA pripojené napätie +12 V DC alebo zem. Toto oneskorenie zamedzuje prípadné spustenie signalizácie počas inštalačných prác. Siréna rýchlym blikaním dvoch bočných LED-iek (prvej zľava a prvej sprava) informuje, že spustenie signalizácie nie je možné.

Ak je na otestovanie nutné spustiť signalizáciu hneď po spustení sirény bez 30-sekundového oneskorenia, je potrebné:

1. Pred zapnutím napájania sirény zložiť jumper LED INT/EXT.
2. Zapnúť napájanie sirény.
3. Počas 5 sekúnd nasadiť jumper LED INT/EXT.

Hlavné napájanie

Siréna musí byť napájaná jednosmerným napätím 12 V ± 15 %.

Záložné napájanie

Na záložné napájanie sa používa akumulátor 6 V/1,2 Ah.

Porucha hlavného napájania

Ak je v siréne namontovaný akumulátor, je v prípade výpadku hlavného napájania spúšťaná alarmová signalizácia nasledujúcim spôsobom:
– optická signalizácia trvá do času návratu napájania 12 V DC;
– čas trvania akustickej signalizácie závisí od spôsobu nakonfigurovania sirény (jumper LIMIT SIGN. alebo TIME 0 a TIME 1).

Svorky

STMP - sabotážny vstup – na svorky je pripojený sabotážny kontakt sirény.
TMP - sabotážny výstup (NC) - jednu svorku pripojiť na vstup ústredne naprogramovaný ako 24H sabotáž a druhý na zem ústredne.
+12V - vstup napájania - pripojiť na napájací výstup ústredne +12 V DC.
COM - zem - pripojiť na zem napájania ústredne.
STA - vstup spúšťajúci akustickú signalizáciu - pripojiť na príslušne naprogramovaný výstup ústredne.
STO - vstup spúšťajúci optickú signalizáciu - pripojiť na príslušne naprogramovaný výstup ústredne.
LED - vstup ovládajúci LED-ky na oznamovanie/resetujúci funkciu limitovania akustickej signalizácie - pripojiť na príslušne naprogramovaný výstup ústredne (napr. stav stráženia).
SP - svorky, na ktoré je pripojená piezoelektrická siréna.

PL

Kołki do konfiguracji sygnalizatora

■ – zworka założona, □ – zworka zdjęta

LED INT/EXT	
Służą do określenia sposobu sterowania diodami LED realizującymi funkcję wskaźników.	
■	Diody LED realizujące funkcję wskaźników informują o obecności zasilania (sterowanie wewnętrzne).
□	Diody LED realizujące funkcję wskaźników są sterowane przy pomocy wejścia LED (sterowanie zewnętrzne).

FLASH/LIGHT	
Służą do określenia sposobu działania diod LED realizujących funkcję wskaźników.	
■	Diody LED realizujące funkcję wskaźników migają, gdy są aktywne.
□	Diody LED realizujące funkcję wskaźników świecą, gdy są aktywne.

2LED/1LED	
Służą do określenia liczby diod LED realizujących funkcję wskaźników.	
■	Funkcję wskaźnika realizują dwie skrajne diody LED.
□	Funkcję wskaźnika realizuje jedna dioda LED.

LOUDNESS H/L	
Służą do określenia głośności sygnalizacji akustycznej.	
■	Maksymalna głośność sygnalizacji akustycznej.
□	Normalna głośność sygnalizacji akustycznej.

LIMIT SIGN.	
Umożliwiają włączenie / wyłączenie funkcji limitowania sygnalizacji akustycznej. Gdy funkcja jest włączona, stan kołków TIME 0 i TIME 1 jest ignorowany, sygnalizacja akustyczna trwa maksymalnie 60 sekund i może być wyzwolona tylko 3 razy (między jednym alarmem a drugim musi upłynąć co najmniej 40 sekund). Licznik alarmów jest kasowany po zmianie stanu na wejściu LED (polaryzacja wejścia LED nie ma znaczenia).	
■	Funkcja limitowania sygnalizacji akustycznej jest włączona.
□	Funkcja limitowania sygnalizacji akustycznej jest wyłączona.

TIME 1	TIME 0	
Dwie pary kołków służą do określenia maksymalnego czasu trwania sygnalizacji akustycznej.		
■	■	1 minuta.
■	□	5 minut.
□	■	10 minut.
□	□	15 minut.

MELODY 1	MELODY 0	
Dwie pary kołków służą do wyboru typu dźwięku.		
■	■	Dwie częstotliwości dźwięku (1450 Hz/2000 Hz) na przemian w okresie 1 sekundy.
■	□	Dźwięk o narastającej częstotliwości (od 1450 Hz do 2000 Hz) w okresie 1 sekundy.
□	■	Dźwięk o płynnie narastającej i opadającej częstotliwości (1450 Hz – 2000 Hz – 1450 Hz) w okresie 1 sekundy.
□	□	Dźwięk o opadającej częstotliwości (od 2000 Hz do 1450 Hz) w okresie 1 sekundy.

POLARITY A	
Służą do określenia polaryzacji wejścia STA.	
■	Sygnalizacja akustyczna jest wyzwalana, gdy brak napięcia +12 V DC (stan nieaktywny: na wejście jest podane napięcie +12 V DC).
□	Sygnalizacja akustyczna jest wyzwalana, gdy brak masy (stan nieaktywny: na wejście jest podana masa).

POLARITY O	
Służą do określenia polaryzacji wejścia STO.	
■	Sygnalizacja optyczna jest wyzwalana, gdy brak napięcia +12 V DC (stan nieaktywny: na wejście jest podane napięcie +12 V DC).
□	Sygnalizacja optyczna jest wyzwalana, gdy brak masy (stan nieaktywny: na wejście jest podana masa).

POLARITY LED	
Służą do określenia polaryzacji wejścia LED.	
■	Diody LED realizujące funkcję wskaźników są aktywne, gdy brak napięcia +12 V DC (stan nieaktywny: na wejście jest podane napięcie +12 V DC).
□	Diody LED realizujące funkcję wskaźników są aktywne, gdy brak masy (stan nieaktywny: na wejście jest podana masa).

Podstawa obudowy

Objaśnienia do rysunku 2:

① otwór montażowy.

② otwór na przewody.

③ otwór montażowy sabotażu.

MONTAŻ I URUCHOMIENIE

⚠ **Przed podłączeniem sygnalizatora do centrali alarmowej należy wyłączyć zasilanie centrali alarmowej.**

Sygnalizator należy montować na ścianie, wysoko i w możliwie niedostępnym miejscu, aby zminimalizować ryzyko sabotażu. Należy zachować odpowiedni odstęp (minimum 2,5 cm) między górną krawędzią obudowy sygnalizatora a sufitem lub innym elementem znajdującym się nad sygnalizatorem. Brak odstępu może uniemożliwić ponowne założenie pokrywy.

1. Wykręcić wkręty blokujące pokrywę.
2. Odchylić pokrywę obudowy do góry o ok. 60º i ją zdjąć (patrz: rys. 3).
3. Odchylić zaczepy mocujące wewnętrzną osłonę metalową i ją zdjąć.
4. Odchylić zaczepy mocujące moduł elektroniki i go wyjąć.
5. Przyłożyć podstawę obudowy do ściany i zaznaczyć położenie otworów montażowych (patrz: rys. 2). Należy koniecznie uwzględnić otwór montażowy sabotażu.
6. Wywiercić w ścianie otwory na kołki montażowe.
7. Przeprowadzić przewody przez otwór w podstawie obudowy (patrz: rys. 2).
8. Przy pomocy kołków i wkrętów przymocować podstawę obudowy do ściany (kołki i wkręty dołączone są do sygnalizatora).
9. Zamocować moduł elektroniki w podstawie obudowy.
10. Zaciski sygnalizatora połączyć przewodami z zaciskami centrali alarmowej.
11. Przy pomocy zworek skonfigurować sygnalizator.
12. Jeżeli w sygnalizatorze ma być zamontowany akumulator, zamocować go przy pomocy opasek zaciskowych (patrz: rys. 4), a następnie podłączyć do niego przewody (czerwony przewód do zacisku dodatniego, czarny przewód do zacisku ujemnego). Po podłączeniu akumulatora dwie skrajne diody LED zaczną szybko migać.
13. Zamontować wewnętrzną osłonę metalową.
14. Założyć pokrywę sygnalizatora i zablokować ją przy pomocy wkrętów.
15. Włączyć zasilanie centrali alarmowej. Gdy dwie skrajne diody LED przestaną szybko migać, można przetestować działanie sygnalizatora. W celu przetestowania sygnalizatora można skorzystać z funkcji testu wyjść dostępnych w niektórych centralach alarmowych lub na potrzeby testu wywołać alarm.

2

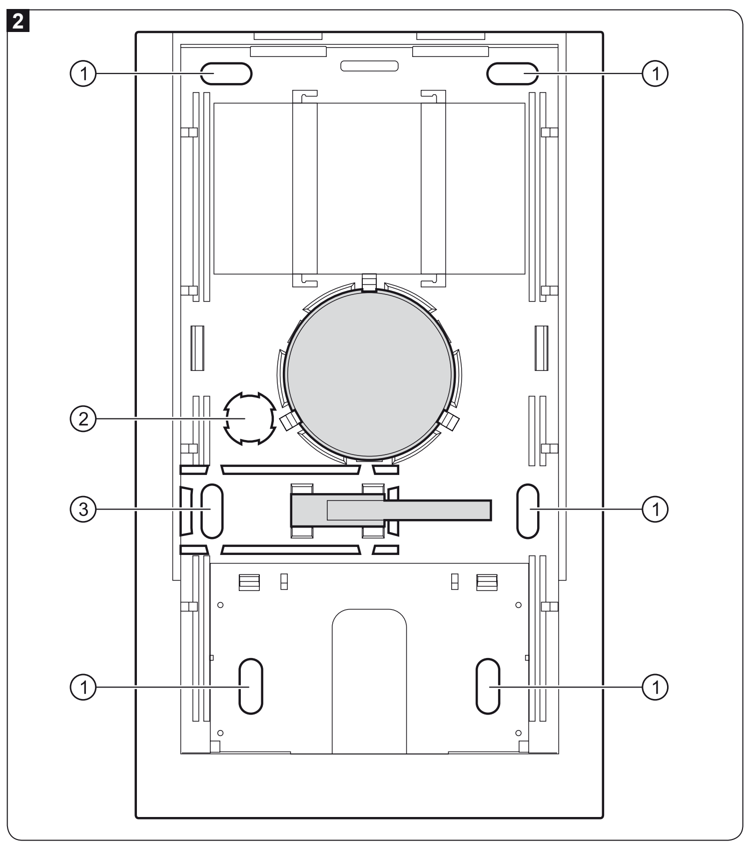

3

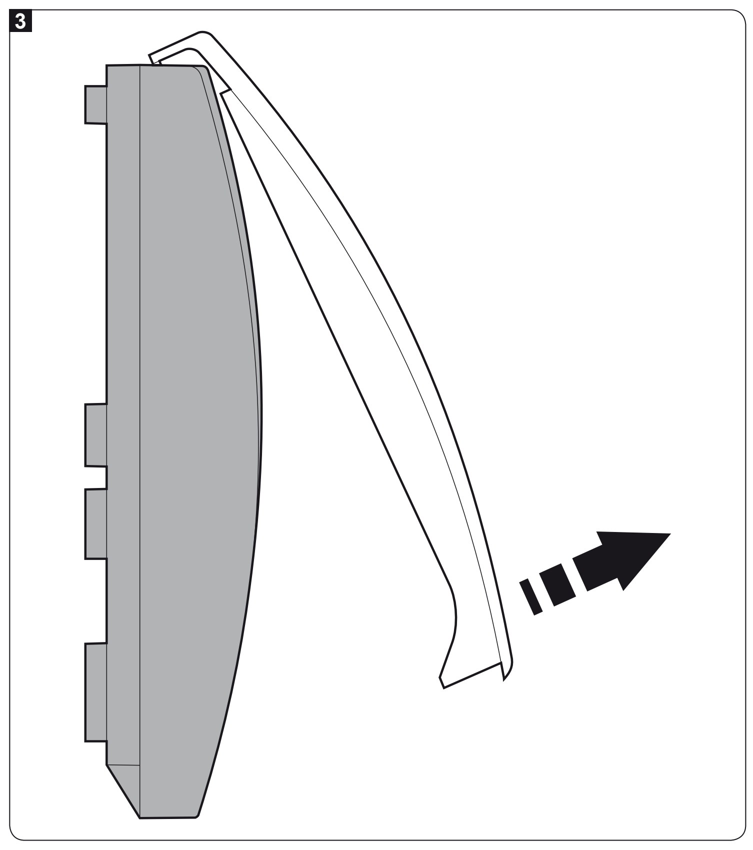

EN

Siren configuration pins

■ – jumper on, □ – jumper off

LED INT/EXT	
Allow you to set how the LEDs used as indicators are to be controlled.	
■	The LEDs used as indicators show that power supply is available (inner control).
□	The LEDs used as indicators are controlled by means of the LED input (outer control).

FLASH/LIGHT	
Allow you to set how the LEDs used as indicators are to operate.	
■	The LEDs used as indicators are blinking when active.
□	The LEDs used as indicators are lit when active.

2LED/1LED	
Allow you to set the number of LEDs used as indicators.	
■	The indicator function is performed by two LEDs.
□	The indicator function is performed by one LED.

LOUDNESS H/L	
Allow you to set the acoustic signal volume.	
■	Maximum loudness of the acoustic signal.
□	Normal loudness of the acoustic signal.

LIMIT SIGN.	
Allow you to enable / disable the acoustic signal limiting function. When the function is enabled, the status of TIME 0 and TIME 1 pins is ignored, the acoustic signaling lasts up to 60 seconds and can only be triggered 3 times (a time of at least 40 seconds must elapse between the consecutive alarms). The alarm counter will be reset after the LED input status is changed (the LED input polarity being irrelevant).	
■	The acoustic signal limiting function is enabled.
□	The acoustic signal limiting function is disabled.

TIME 1	TIME 0	
The two pairs of pins allow you to set the cut-off time of acoustic signaling.		
■	■	1 minute.
■	□	5 minutes.
□	■	10 minutes.
□	□	15 minutes.

MELODY 1	MELODY 0	
The two pairs of pins allow you to select the tone type.		
■	■	Two sound frequencies (1450 Hz/2000 Hz) alternating within 1 second.
■	□	Sound with rising frequency (from 1450 Hz to 2000 Hz) within 1 second.
□	■	Sound with smoothly rising and falling frequency (1450 Hz – 2000 Hz – 1450 Hz) within 1 second.
□	□	Sound with falling frequency (from 2000 Hz to 1450 Hz) within 1 second.

POLARITY A	
Allow you to set polarity for the STA input.	
■	Acoustic signaling is triggered when +12 V DC voltage is removed (inactive status: +12 V DC voltage is applied to the input).
□	Acoustic signaling is triggered when 0 V voltage is removed (inactive status: 0 V voltage is applied to the input).

POLARITY O	
Allow you to set polarity for the STO input.	
■	Optical signaling is triggered when +12 V DC voltage is removed (inactive status: +12 V DC voltage is applied to the input).
□	Optical signaling is triggered when 0 V voltage is removed (inactive status: 0 V voltage is applied to the input).

POLARITY LED	
Allow you to set polarity for the LED input.	
■	The LEDs used as indicators are active when +12 V DC voltage is removed (inactive status: +12 V DC voltage is applied to the input).
□	The LEDs used as indicators are active when 0 V voltage is removed (inactive status: 0 V voltage is applied to the input).

Enclosure base

Explanations for Fig. 2:

① mounting hole.

② cable entry hole.

③ tamper mounting hole.

INSTALLATION AND START-UP

⚠ **Power down the control panel before connecting the siren to it.**

The siren must be installed on the wall, high above the floor, at a hard to access location, so as to minimize the risk of tampering. Maintain an adequate distance (minimum 2.5 cm) between the top edge of the siren enclosure and the ceiling or another element situated above the siren. Replacement of the cover may turn out to be impossible due to the lack of space.

1. Remove the cover locking screws.
2. Lift up the enclosure cover by approx. 60º and remove it (see Fig. 3).
3. Move aside the catches holding the inner metal cover and remove it.
4. Move aside the catches holding the electronics module and remove it.
5. Place the enclosure base on the wall and mark the location of mounting holes (see Fig. 2). Be sure to take into account the tamper mounting hole.
6. Drill the holes for wall plugs (screw anchors).
7. Run the wires through the hole in the enclosure base (see Fig. 2).
8. Using wall plugs (screw anchors) and screws, fasten the enclosure base to the wall (the wall plugs and screws are included in the siren delivery set).
9. Secure the electronics module in the enclosure base.
10. Connect the siren terminals with wires to the control panel terminals.
11. Using jumpers, configure the siren.
12. If a battery is to be installed in the siren, secure the battery using cable ties (see Fig. 4), and then connect leads to the battery (the red lead to the positive terminal, the black lead to the negative terminal). After connecting the battery, two LEDs will start blinking rapidly.
13. Install the inner metal cover.
14. Replace the siren cover, close the cover and then lock it with the screws.
15. Power on the control panel. When the two LEDs stop blinking rapidly, you can test the siren for correct functioning. In order to test the siren you can use the output test function, which is available in some control panels, or you can trigger an alarm for testing purposes.

4

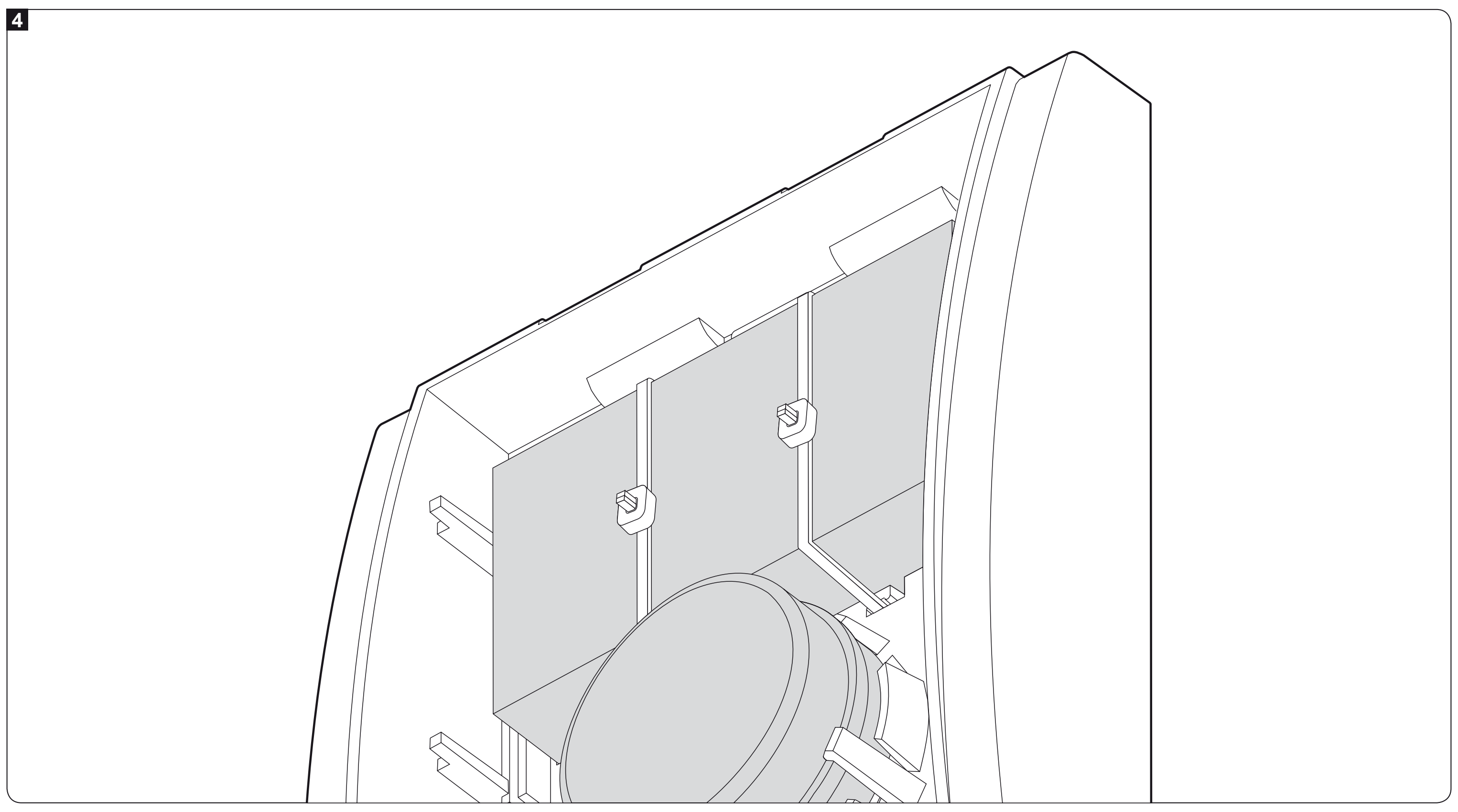

DE

Pins zur Konfiguration des Signalgebers

■ – Steckbrücke aufgesetzt, □ – Steckbrücke abgezogen

LED INT/EXT	
Dienen zur Steuerung der LEDs zur Statusanzeige.	
■	Die LEDs zur Statusanzeige signalisieren, dass die Stromversorgung eingeschaltet ist (innere Steuerung).
□	Die LEDs zur Statusanzeige werden über den Eingang LED gesteuert (externe Steuerung).

FLASH/LIGHT	
Dienen zur Bestimmung der Funktionsweise der LEDs zur Statusanzeige.	
■	Die LEDs zur Statusanzeige blinken im aktiven Zustand.
□	Die LEDs zur Statusanzeige leuchten im aktiven Zustand.

2LED/1LED	
Dienen zur Bestimmung der Anzahl der LEDs zur Statusanzeige.	
■	Zur Statusanzeige dienen zwei äussere LEDs.
□	Zur Statusanzeige dient eine LED.

LOUDNESS H/L	
Dienen zur Definierung der Lautstärke der akustischen Signalisierung.	
■	Maximale Lautstärke der akustischen Signalisierung.
□	Normale Lautstärke der akustischen Signalisierung.

LIMIT SIGN.	
Dienen zur Ein- und Ausschaltung der Einschränkung der akustischen Signalisierung. Ist die Funktion eingeschaltet, dann wird der Zustand der Pins TIME 0 und TIME 1 nicht in Betracht gezogen, die akustische Signalisierung maximal 60 Sekunden dauert und kann nur dreimal ausgelöst werden (zwischen dem ersten und dem zweiten Alarm muss mindestens 40 Sekunden ablaufen). Der Alarm-Zähler wird nach der Zustandsänderung auf dem Eingang gelöscht (die Polarität des Eingangs LED ist ohne Bedeutung).	
■	Die Einschränkung der akustischen Signalisierung ist eingeschaltet.
□	Die Einschränkung der akustischen Signalisierung ist ausgeschaltet.

TIME 1	TIME 0	
Zwei Paaren von Pins bestimmen Maximaldauer der akustischen Signalisierung.		
■	■	1 Minute.
■	□	5 Minuten.
□	■	10 Minuten.
□	□	15 Minuten.

MELODY 1	MELODY 0	
Zwei Paaren von Pins dienen zur Auswahl der Tonart.		
■	■	Zwei Tonfrequenzen (1450 Hz/2000 Hz) moduliert sprungweise während einer Sekunde.
■	□	Ton mit stufenweise steigender Frequenz (von 1450 Hz bis 2000 Hz) während einer Sekunde.
□	■	Ton mit stufenweise steigender und fallender Frequenz (1450 Hz – 2000 Hz – 1450 Hz) während einer Sekunde.
□	□	Ton mit stufenweise fallender Frequenz (von 2000 Hz bis 1450 Hz) während einer Sekunde.

POLARITY A	
Dienen zur Bestimmung der Polarität des Eingangs STA.	
■	Akustische Signalisierung wird beim Ausfall der Spannung +12 V DC ausgelöst (inaktiver Zustand: an den Eingang ist die Spannung +12 V DC angeschlossen).
□	Akustische Signalisierung wird ausgelöst, wenn die Masse getrennt wird (inaktiver Zustand: an den Eingang ist die Masse angeschlossen).

POLARITY O	
Dienen zur Bestimmung der Polarität des Eingangs STO.	
■	Optische Signalisierung wird beim Ausfall der Spannung +12 V DC ausgelöst (inaktiver Zustand: an den Eingang ist die Spannung +12 V DC angeschlossen).
□	Optische Signalisierung wird ausgelöst, wenn die Masse getrennt wird (inaktiver Zustand: an den Eingang ist die Masse angeschlossen).

POLARITY LED	
Dienen zur Bestimmung der Polarität des Eingangs LED.	
■	Die LEDs zur Statusanzeige sind beim Ausfall der Spannung +12 V DC aktiv (inaktiver Zustand: an den Eingang ist die Spannung +12 V DC angeschlossen).
□	Die LEDs zur Statusanzeige sind aktiv, wenn die Masse getrennt wird (inaktiver Zustand: an den Eingang ist die Masse angeschlossen).

Gehäuseunterteil

Erläuterung zur Abbildung 2:

① Montageöffnung.

② Öffnung für Leitungen.

③ Öffnung für Sabotagekontakt.

MONTAGE UND INBETRIEBNAHME

⚠ **Vor dem Anschluss des Signalgebers an die Alarmzentrale schalten Sie die Stromversorgung der Alarmzentrale ab.**

Der Signalgeber ist auf ebener Unterlage an einer möglichst unzugänglichen Stelle zu, um das Risiko der Sabotage zu minimieren. Zwischen der oberen Kante des Signalgebers und der Decke oder einem anderen oberhalb des Signalgebers befindlichen Hindernis sollte ein Abstand von Minimum 2,5 cm eingehalten werden. Ein zu kleiner Abstand könnte das Aufsetzen des Deckels erschweren.

1. Drehen Sie die Schrauben zur Blockade des Deckels heraus.
2. Klappen Sie den Deckel um ca. 60º nach oben und nehmen Sie ihn ab (siehe: Abb. 3).
3. Ziehen Sie die Halterungen der inneren Metallabdeckung ab und nehmen Sie sie ab.
4. Ziehen Sie die Halterungen des Elektronikmoduls ab und nehmen Sie das Modul heraus.
5. Halten Sie das Gehäuseunterteil an die Wand und markieren Sie die Montageöffnungen (siehe: Abb. 2). Vergessen Sie nicht die Öffnung für den Sabotagekontakt.
6. Stellen Sie in der Wand Öffnungen für Spreizdübeln her.
7. Führen Sie die Leitungen durch die Öffnung im Gehäuseunterteil (siehe: Abb. 2).
8. Mit den Spreizdübeln und Schrauben montieren Sie das Gehäuseunterteil an die Wand (Dübeln und Schrauben werden mitgeliefert).
9. Montieren Sie das Elektronikmodul im Gehäuseunterteil.
10. Anhand der Leitungen verbinden Sie die Klemmen des Signalgebers mit den Klemmen der Alarmzentrale.
11. Konfigurieren Sie den Signalgeber mit Hilfe von Steckbrücken.
12. Soll im Signalgeber der Akku montiert werden, befestigen Sie ihn mit den Kabelbindern (siehe: Abb. 4). Danach schließen Sie die Leitungen an den Akku (rot an +, schwarz an –). Nach dem Anschluss des Akkus starten zwei äussere LEDs schnell zu blinken.
13. Montieren Sie die innere Metallabdeckung.
14. Setzen Sie den Deckel des Signalgebers auf und fixieren Sie ihn mit Schrauben.
15. Schalten Sie die Stromversorgung der Alarmzentrale ein. Wenn die zwei äusseren LEDs aufhören, schnell zu blinken, können Sie den Betrieb des Signalgebers testen. Um den Signalgeber zu testen, verwenden Sie die in einigen Alarmzentralen verfügbaren Ausgänge mit der Testfunktion oder lösen Sie einen Alarm aus.

5

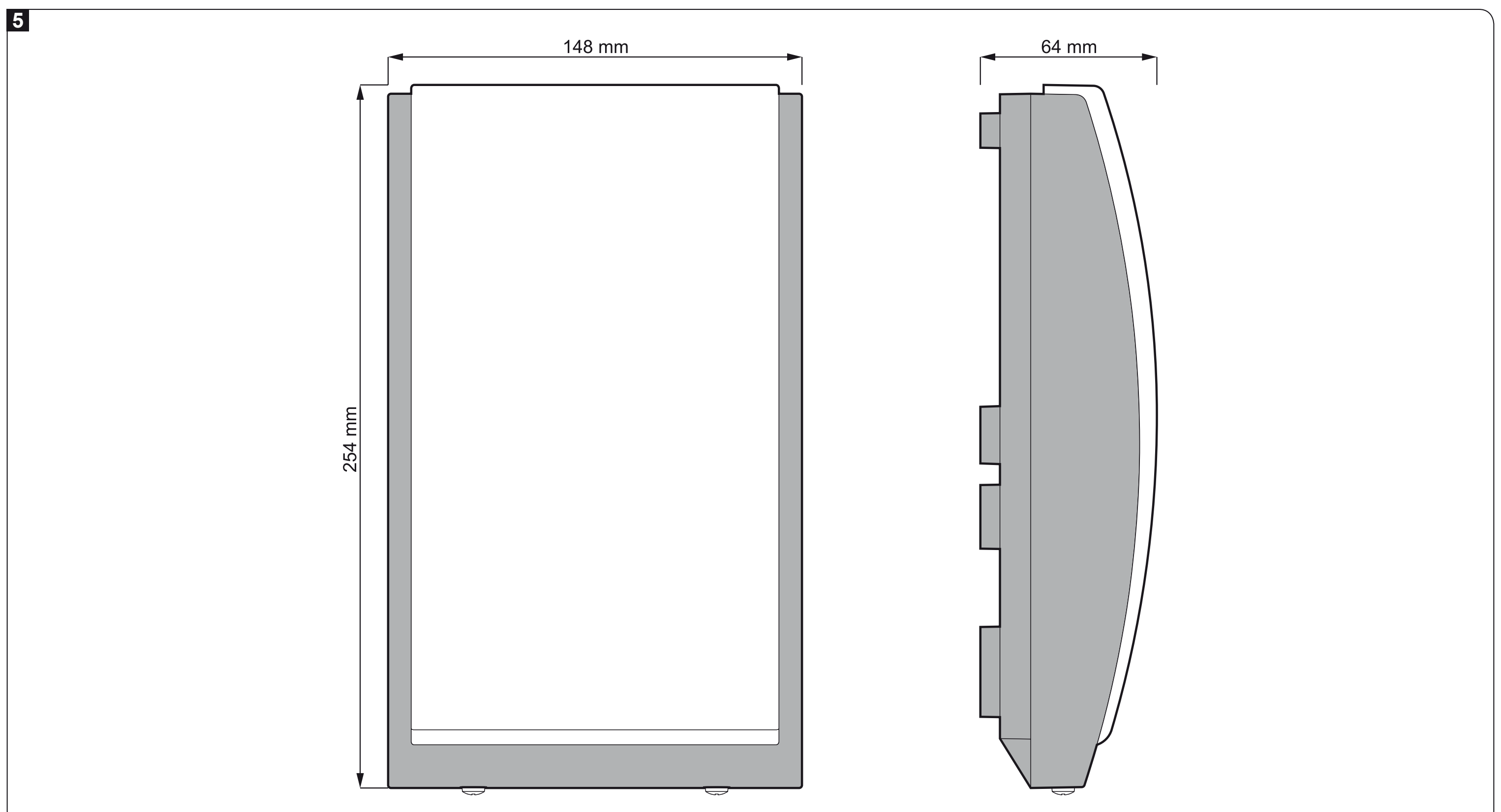

RU

Штырьки для настройки оповещателя

■ – перемычка установлена, □ – перемычка снята

LED INT/EXT	
Определение способа управления светодиодами, реализующими функцию индикаторов.	
■	Светодиоды индицируют наличие питания (внутреннее управление).
□	Светодиоды управляются с помощью входа LED (внешнее управление).

FLASH/LIGHT	
Определение способа работы светодиодов, реализующих функцию индикаторов.	
■	Светодиоды мигают, когда активны.
□	Светодиоды горят, когда активны.

2LED/1LED	
Определение количества светодиодов, реализующих функцию индикаторов.	
■	Функцию индикатора реализуют два крайних светодиода.
□	Функцию индикатора реализует один светодиод.

LOUDNESS H/L	
Определение громкости звуковой сигнализации.	
■	Максимальная громкость звуковой сигнализации.
□	Нормальная громкость звуковой сигнализации.

LIMIT SIGN.	
Включение / выключение функции ограничения звуковой сигнализации. Если функция включена, состояние штырьков TIME 0 и TIME 1 не учитывается, звуковая сигнализация продолжается максимально 60 секунд и может включаться только 3 раза (между первой и второй тревогой должно пройти время не меньше 40 секунд). Счетчик тревог будет сброшен после смены состояния на входе LED (поляризация входа LED не имеет значения).	
■	Функция ограничения звуковой сигнализации включена.
□	Функция ограничения звуковой сигнализации выключена.

TIME 1	TIME 0	
Две пары штырьков для определения максимальной продолжительности звуковой сигнализации.		
■	■	1 минута.
■	□	5 минут.
□	■	10 минут.
□	□	15 минут.

MELODY 1	MELODY 0	
Две пары штырьков для выбора тональности звукового сигнала.		
■	■	Две частоты звука (1450 Гц/2000 Гц) попеременно каждую секунду.
■	□	Звук модулированный плавный (от 1450 Гц до 2000 Гц) продолжительностью в 1 секунду.
□	■	Звук модулированный плавный (1450 Гц – 2000 Гц – 1450 Гц) продолжительностью в 1 секунду.
□	□	Звук модулированный плавный (от 2000 Гц до 1450 Гц) продолжительностью в 1 секунду

POLARITY A	
Определение поляризации входа STA.	
■	Звуковая сигнализация включается в случае отсутствия напряжения +12 В DC (неактивное состояние: на вход подается напряжение +12 В DC).
□	Звуковая сигнализация включается в случае отсутствия массы 0 В (неактивное состояние: на вход подается масса).

POLARITY O	
Определение поляризации входа STO.	
■	Оптическая сигнализация включается в случае отсутствия напряжения +12 В DC (неактивное состояние: на вход подается напряжение +12 В DC).
□	Оптическая сигнализация включается в случае отсутствия массы 0 В (неактивное состояние: на вход подается масса).

POLARITY LED	
Определение поляризации входа LED.	
■	Светодиоды, реализующие функцию индикаторов, активны в случае отсутствия напряжения +12 В DC (неактивное состояние: на вход подается напряжение +12 В DC).
□	Светодиоды, реализующие функцию индикаторов, активны в случае отсутствия массы (неактивное состояние: на вход подается масса).

Основание корпуса

Пояснения к рисунку 2:

① монтажное отверстие.

② отверстие под провода.

③ монтажное отверстие тампера.

МОНТАЖ И ЗАПУСК

⚠ **Перед подключением оповещателя к ПКП следует отключить питание ПКП.**

Оповещатель устанавливается на стене, высоко и по мере возможности в труднодоступном месте для снижения риска саботажа. Необходимо оставить расстояние не менее 2,5 см между верхней частью корпуса оповещателя и потолком или другим элементом, ограничивающим возможность монтажа. В противном случае повторная установка крышки корпуса может быть невозможной.

1. Выкрутите шуруп, блокирующий крышку.
2. Отклоните крышку на угол около 60° и снимите ее (см.: рис. 3).
3. Отодвиньте монтажные фиксаторы, крепящие внутренний металлический кожух, и снимите его.
4. Отодвиньте фиксаторы, крепящие элемент с печатной платой, и снимите его.
5. Поднесите основание корпуса к стене и отметьте положение монтажных отверстий (см.: рис. 2). Необходимо учесть монтажное отверстие тампера.
6. Просверлите в стене отверстия под распорные дюбели.
7. Проведите провода через отверстие в основании корпуса (см.: рис. 2).
8. С помощью шурупов и распорных дюбелей прикрепите основание корпуса к стене (монтажные элементы поставляются в комплекте).
9. Установите элемент с печатной платой обратно в корпус.
10. К клеммам оповещателя подключите клеммы ПКП.
11. С помощью перемычек настройте оповещатель.
12. Если в оповещателе должен быть установлен аккумулятор, прикрепите его с помощью предназначенных для этого хомутов (см.: рис. 4), и подключите к нему провода (красный провод – к плюсовой клемме, черный – к минусовой клемме). После подключения аккумулятора два светодиода начинают быстро мигать.
13. Установите внутренний металлический кожух.
14. Установите крышку оповещателя и заблокируйте ее с помощью шурупа.
15. Включите питание ПКП. Когда два светодиода перестают быстро мигать, можно проверить работу оповещателя. С этой целью можно воспользоваться функциями теста выходов, предоставляемыми некоторыми ПКП, или для теста вызвать тревогу.

UA

Налаштування оповіщувача

■ – контакти замкнені, □ – контакти розімкнені

LED INT/EXT	
Спосіб керування світлодіодами, які працюють у якості індикаторів.	
■	Світлодіоди, які працюють у якості індикаторів, повідомляють про присутність живлення (внутрішнє керування).
□	Світлодіоди, які працюють у якості індикаторів, керуються за допомогою входу LED (зовнішнє керування).

FLASH/LIGHT	
Спосіб роботи світлодіодів, які працюють у якості індикаторів.	
■	Світлодіоди, які працюють у якості індикаторів, мерехтять, якщо активні.
□	Світлодіоди, які працюють у якості індикаторів, світять, якщо активні.

2LED/1LED	
Кількість світлодіодів, які працюють у якості індикаторів.	
■	Функцію індикатора реалізують два світлодіоди.
□	Функцію індикатора реалізує один світлодіод.

LOUDNESS H/L	
Налаштування гучності звукової сигналізації.	
■	Максимальна гучність звукової сигналізації.
□	Нормальна гучність звукової сигналізації.

LIMIT SIGN.	
Ввімкнення / вимкнення функції обмеження звукової сигналізації. Якщо функція ввімкнена, стан контактів TIME 0 та TIME 1 є неважливим, звукова сигналізація триває 60 секунд і може бути ввімкнена тільки 3 рази (між одною та іншою тривогами має пройти час не менше 40 секунд). Лічильники тривог будуть скинуті після зміни стану на вході LED (поляризація входу LED є неважливої).	
■	Функція обмеження звукової сигналізації ввімкнена.
□	Функція обмеження звукової сигналізації вимкнена.

TIME 1	TIME 0	
Максимальна тривалість акустичної сигналізації.		
■	■	1 хвилина.
■	□	5 хвилин.
□	■	10 хвилин.
□	□	15 хвилин.

MELODY 1	MELODY 0	
Вибір звукового сигналу.		
■	■	Зміна двох звукових тонів (1450 Гц/2000 Гц) протягом 1 секунди.
■	□	Звук зі зростаючою частотою (від 1450 Гц до 2000 Гц) протягом 1 секунди.
□	■	Звук з поступово спадаючою і зростаючою частотою (1450 Гц 2000 Гц – 1450 Гц) протягом 1 секунди.
□	□	Звук зі спадаючою частотою (від 2000 Гц до 1450 Гц) протягом 1 секунди.

POLARITY A	
Налаштування поляризації на вході STA.	
■	Звукова сигналізація вмикається, якщо відсутня напруга +12 В DC (неактивний стан: на вхід подається напруга +12 В DC).
□	Звукова сигналізація вмикається, якщо відсутня маса (неактивний стан: на вхід подається маса).

POLARITY O	
Налаштування поляризації на вході STO.	
■	Оптична сигналізація вмикається, якщо відсутня напруга +12 В DC (неактивний стан: на вхід подається напруга +12 В DC).
□	Оптична сигналізація вмикається, якщо відсутня маса (неактивний стан: на вхід подається маса).

POLARITY LED	
Налаштування поляризації на вході LED.	
■	Світлодіоди, які працюють у якості індикаторів, активні, якщо відсутня напруга +12 В DC (неактивний стан: на вхід подається напруга +12 В DC).
□	Світлодіоди, які працюють у якості індикаторів, активні, якщо відсутня маса (активний стан: на вхід подається маса).

Основа корпусу

Пояснення до малюнку 2:

① отвір для кріплення.

② отвір для вводу кабелів.

③ отвір для кріплення тамперу.

ВСТАНОВЛЕННЯ І ПУСК

⚠ **Перед тим, як під'єднати оповіщувач до ППК слід вимкнути живлення ППК.**

Оповіщувач слід встановлювати високо на стіні в найменш досяжному місці, щоб запобігти спробі саботажу. Необхідно залишити відстань (не менше 2,5 см) між верхньою частиною корпусу оповіщувача і стелею або іншим елементом, який обмежує можливість встановлення оповіщувача вгорі. Відсутність відступу може зашкодити встановленню зовнішньої кришки корпусу оповіщувача.

1. Викрутіть гвинтові стопори кришки.
2. Підніміть кришку вгору під кутом близько 60º та зніміть її (див: мал. 3).
3. Відсуньте фіксатори, які кріплять внутрішній кожух із листової оцинкованої сталі та зніміть його.
4. Відсуньте пластмасові фіксатори і вийміть елемент з платою електроніки.
5. Прикладіть основу корпусу до стіни та позначте положення отворів для кріплення (див.: мал. 2). Слід обов'язково врахувати отвір для кріплення тамперу.
6. Підготуйте у стіні отвори для дюбелів.
7. Протягніть кабель крізь отвір для вводу кабелів (див: мал. 2).
8. За допомогою шурупів і дюбелів прикріпіть основу корпусу до стіни (шурупи та дюбелі поставляються у комплекті).
9. Встановіть на місце елемент з платою електроніки.
10. Клеми оповіщувача під'єднайте до клем ППК.
11. За допомогою перемичок налаштуйте оповіщувач.
12. Якщо у оповіщувачі має бути встановлений акумулятор, прикріпити його за допомогою хомутів (див: рис. 4), після чого під'єднайте до нього кабелі (червоний – до плюсової клеми, чорний – до мінусової клеми). Після під'єднання акумулятора два світлодіоди почнуть швидко мерехтіти.
13. Встановіть внутрішній кожух із листової оцинкованої сталі.
14. Встановіть кришку оповіщувача та заблокуйте її за допомогою шурупів.
15. Ввімкніть живлення ППК. Якщо два світлодіоди перестануть швидко мерехтіти, можна протестувати роботу оповіщувача. З цією метою можна використати функцію тесту виходів, яка доступна у деяких ППК, або для тесту ввімкнути тривогу.

CZ

Konfigurační piny sirény

■ – propojka nasazena, □ – propojka sejmuta

LED INT/EXT	
Umožňuje nastavit, jakým způsobem budou LED kontrolky ovládány.	
■	LED jsou použité pro zobrazení přítomnosti napájecího napětí (vnitřní řízení).
□	LED jsou použité pro možnost ovládání ze vstupu LED (vnější ovládání).

FLASH/LIGHT	
Umožňuje nastavení, jakým způsobem budou LED fungovat.	
■	LED použité jako zobrazovače budou blikat v aktivním stavu.
□	LED použité jako zobrazovače budou svítit v aktivním stavu.

2LED/1LED	
Umožňuje určit počet použitých LED pro zobrazení.	
■	Funkce zobrazení se vykonává pomocí dvou LED.
□	Funkce zobrazení stavu je vykonávána jednou LED.

LOUDNESS H/L	
Umožňuje nastavení hladiny akustického tlaku.	
■	Maximální hladina akustického tlaku.
□	Normální hladina akustického tlaku.

LIMIT SIGN.	
Umožňuje povolit / zakázat funkci omezení akustické signalizace. Pokud je funkce povolena, jsou stavy pinů TIME0 a TIME1 ignorovány, pak akustická signalizace bude omezena na 60 sekund a pouze 3 krát za sebou (mezi následnými poplachy musí uplynout doba nejméně 40 sekund). Čítač poplachů se vynuluje po změně stavu na vstupu LED (na polaritě vstupu nezáleží).	
■	Funkce omezení akustické signalizace je povolena.
□	Funkce omezení akustické signalizace je zakázána.

TIME 1	TIME 0	
Tyto dva piny umožňují nastavení doby ukončení akustické signalizace.		
■	■	1 minuta.
■	□	5 minut.
□	■	10 minut.
□	□	15 minut.

MELODY 1	MELODY 0	
Tyto dva piny umožňují výběr typu tónu.		
■	■	Dvě frekvence (1450 Hz/2000 Hz) střídající se po 1 sekundě.
■	□	Zvuk s vzrůstající frekvencí (od 1450 Hz do 2000 Hz) během 1 sekundy.
□	■	Zvuk s postupným nárůstem a poklesem frekvence (1450 Hz – 2000 Hz – 1450 Hz) během 1 sekundy.
□	□	Zvuk s klesající frekvencí (od 2000 Hz do 1450 Hz) během 1 sekundy.

POLARITY A	
Umožňuje nastavení polarity vstupu STA.	
■	Akustická signalizace se spustí po odpojení napětí +12V DC ze vstupu (neaktivní stav: je přítomno napětí +12V DC na vstupu).
□	Akustická signalizace se spustí po odpojení napětí 0V ze vstupu (neaktivní stav: je přítomno napětí 0V na vstupu).

POLARITY O	
Umožňuje nastavení polarity vstupu STO.	
■	Optická signalizace se spustí po odpojení napětí +12V DC ze vstupu (neaktivní stav: je přítomno napětí +12V DC na vstupu).
□	Optická signalizace se spustí po odpojení napětí 0V ze vstupu (neaktivní stav: je přítomno napětí 0V na vstupu).

POLARITY LED	
Umožňuje nastavení polarity vstupu LED.	
■	LED jsou použity jako zobrazení stavu, pokud je od vstupu odpojeno napájení +12V DC (neaktivní stav: je přítomno napětí +12V DC na vstupu).
□	LED jsou použity jako zobrazení stavu, pokud je od vstupu odpojeno napájení 0V (neaktivní stav: je přítomno napětí 0V na vstupu).

Základna

Vysvětlivky k obr. 2:

① montážní otvory.

② otvor pro kabel.

③ otvor pro montáž tamperu.

MONTÁŽ A SPUŠTĚNÍ

⚠ **Před připojováním sirény vypněte napájení ústředny.**

Sirénu montujte na stěnu vysoko nad zem do nejméně dostupného místa, abyste minimalizovali možnost sabotáže. Nezapomeňte si ponechat dostatečný rozestup (minimálně 2,5cm) mezi horní hranou krytu sirény a stropem, nebo jiným předmětem. Může tak dojít k znemožnění výměny krytu v důsledku malého místa.

1. Vyšroubujte šrouby držící kryt.
2. Vyhněte kryt do polohy přibližně 60º a sundejte jej (viz. obr. 3).
3. Vyhněte držáky vnitřního kovového krytu a vyjměte jej.
4. Vyhněte úchytky držící desku elektroniky a vyjměte ji.
5. Umístěte základnu krytu na zeď a vyznačte si pozice montážních děr (viz. obr. 2). Nezapomeňte také na montážní otvor pro zadní tamper.
6. Vyvrtejte díry na hmoždinky.
7. Protáhněte kabely otvorem v základně krytu (viz obr. 2).
8. Pomocí hmoždinek a šroubů připevněte základnu krytu ke zdi (hmoždinky a šrouby jsou součástí balení).
9. Nasaďte desku s elektronikou do základny krytu.
10. Propojte svorky sirény vodiči se svorkami ústředny.
11. Pomocí propojek nastavte sirénu.
12. Pokud bude vložen záložní akumulátor, připevněte jej stahovacími pásky (viz. obr. 4), a připojte vodiče k akumulátoru (červený vodič na kladný pól a černý vodič na záporný pól akumulátoru). Po připojení akumulátoru začnou rychle blikat dvě LED kontrolky.
13. Vložte zpět vnitřní kovový kryt.
14. Nasaďte kryt sirény, uzavřete jej a upevněte jej šrouby.
15. Zapněte napájení ústředny. Po doblikání dvou LED kontrolek můžete otestovat správnou funkci sirény. Pro tento účel můžete použít test výstupu, který je dostupný u některých ústředen, nebo vyvolejte poplach pro aktivaci výstupů.

SK

Jumpre na nastavenie sirény

■ – nasadený jumper, □ – bez jumpera

LED INT/EXT	
Slúži na určenie spôsobu ovládania LED-iek na oznamovanie.	
■	LED-ky na oznamovanie informujú o prítomnosti napájania (interné ovládanie).
□	LED-ky na oznamovanie sú ovládané pomocou vstupu LED (externé ovládanie).

FLASH/LIGHT	
Slúži na určenie spôsobu činnosti LED-iek na oznamovanie.	
■	LED-ky na oznamovanie blikajú, keď sú aktívne.
□	LED-ky na oznamovanie svietia, keď sú aktívne.

2LED/1LED	
Slúži na určenie počtu LED-iek na oznamovanie.	
■	Funkciu oznamovania realizujú dve krajné LED-ky.
□	Funkciu oznamovania realizuje jedna LED-ka.

LOUDNESS H/L	
Slúži na určenie hlasitosti akustickej signalizácie.	
■	Maximálna hlasitosť akustickej signalizácie.
□	Normálna hlasitosť akustickej signalizácie.

LIMIT SIGN.	
Umožňuje zapnúť/vypnúť funkciu limitovania akustickej signalizácie. Keď je funkcia zapnutá, je stav jumperov TIME 0 a TIME 1 ignorovaný, akustická signalizácia trvá maximálne 60 sekúnd a môže byť spustená iba 3 krát (medzi jednotlivými alarmami musí uplynúť aspoň 40 sekúnd). Počítadlo alarmov je vymazané po zmene stavu na vstupe LED (polarita vstupu LED nemá význam).	
■	Funkcia limitovania akustickej signalizácie je zapnutá.
□	Funkcia limitovania akustickej signalizácie je vypnutá.

TIME 1	TIME 0	
Jumpre na určenie maximálneho času trvania akustickej signalizácie.		
■	■	1 minúta.
■	□	5 minút.
□	■	10 minút.
□	□	15 minút.

MELODY 1	MELODY 0	
Jumpre na určenie typu zvukového signálu.		
■	■	Dve frekvencie (1450 Hz/2000 Hz) striedané v priebehu 1 sekundy.
■	□	Stúpajúca frekvencia (od 1450 Hz do 2000 Hz) v priebehu 1 sekundy.
□	■	Plynulo narastajúca a klesajúca frekvencia (1450 Hz – 2000 Hz – 1450 Hz) v priebehu 1 sekundy.
□	□	Klesajúca frekvencia (od 2000 Hz do 1450 Hz) v priebehu 1 sekundy.

POLARITY A	
Slúži na určenie polarity vstupu STA.	
■	Akustická signalizácia sa spustí pri strate napätia +12 V DC (neaktívny stav: na vstupe je napätie +12 V DC).
□	Akustická signalizácia sa spustí pri strate zeme napájania (neaktívny stav: na vstupe je zem napájania).

POLARITY O	
Slúži na určenie polarity vstupu STO.	
■	Optická signalizácia sa spustí pri strate napätia +12 V DC (neaktívny stav: na vstupe je napätie +12 V DC).
□	Optická signalizácia sa spustí pri strate zeme napájania (neaktívny stav: na vstupe je zem napájania).

POLARITY LED	
Slúži na určenie polarity vstupu LED.	
■	LED-ky na oznamovanie sú aktívne pri strate napätia +12 V DC (neaktívny stav: na vstupe je napätie +12 V DC).
□	LED-ky na oznamovanie sú aktívne pri strate zeme napájania (neaktívny stav: na vstupe je zem napájania).

Základňa sirény

Vysvetlivky k obrázku 2:

① montážny otvor.

② otvor pre vodiče.

③ montážny obvod sabotáže.

MONTÁŽ A SPUSTENIE

⚠ **Pred pripojením sirény na zabezpečovaciu ústredňu treba vypnúť napájanie zabezpečovacej ústredne.**

Sirénu treba montovať na stenu čo najvyššie a na nedostupné miesto, aby sa minimalizovala možnosť sabotáže. Treba zachovať dostatočný odstup (minimálne 2,5 cm) medzi hornou hranou krytu sirény a stropom alebo iným elementom nad sirénou. Menší odstup môže znemožniť nasadenie predného krytu.

1. Vyskrutkovať skrutky na uchytenie predného krytu.
2. Odchýliť predný kryt nahor o približne 60º a zložiť ho (pozri: obr. 3).
3. Vytiahnuť vnútorný ochranný kovový kryt.
4. Vytiahnuť modul elektroniky.
5. Priložiť základňu na stenu a označiť rozloženie montážnych otvorov (pozri: obr. 2). Treba pamätať aj na montážny otvor na uchytenie sabotážneho elementu.
6. Do steny vyvŕtať otvory na príchytky skrutiek.
7. Cez otvor v základni pretiahnuť vodiče (pozri: obr. 2).
8. Pomocou príchytiek a skrutiek pripevniť základňu na stenu (príchytky a skrutky sú dodávané so sirénou).
9. Pripevniť modul elektroniky do základne.
10. Svorky sirény prepojiť so svorkami zabezpečovacej ústredne.
11. Pomocou jumperov nakonfigurovať sirénu.
12. Ak má byť v siréne namontovaný akumulátor, treba ho pripevniť pomocou pások (pozri: obr. 4), a pripojiť naň vodiče sirény (červený na plus a čierny na mínus akumulátora). Po pripojení akumulátora začnú dve krajné LED-ky rýchlo blikať.
13. Namontovať vnútorný kovový kryt.
14. Nasadiť predný kryt sirény a zaistiť ho pomocou skrutiek.
15. Zapnúť napájanie zabezpečovacej ústredne. Keď dve krajné LED-ky prestanú rýchlo blikať, je možné otestovať činnosť sirény. Na otestovanie sirény je možné využiť funkciu testu výstupov dostupnú v niektorých zabezpečovacích ústredniach alebo pre potreby testovania spustiť alarm.

SP-4004

sp4004_int 03/15

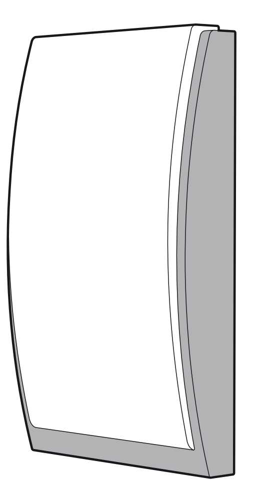

EN Optical-acoustic outdoor siren

FR Sirene optique et acoustique

NL Buiten sirene /flitser

IT Segnalatore ottico-acustico

ES Sirena óptico-acústica

GR Οπτικοακουστικη εξωτερικη σειρηνα

HU Kültéri fény- és hangjelző sziréna

SATEL sp. z o.o.
ul. Budowlanych 66; 80-298 Gdansk, POLAND
tel. +48 58 320 94 00; info@satel.pl; www.satel.eu

1

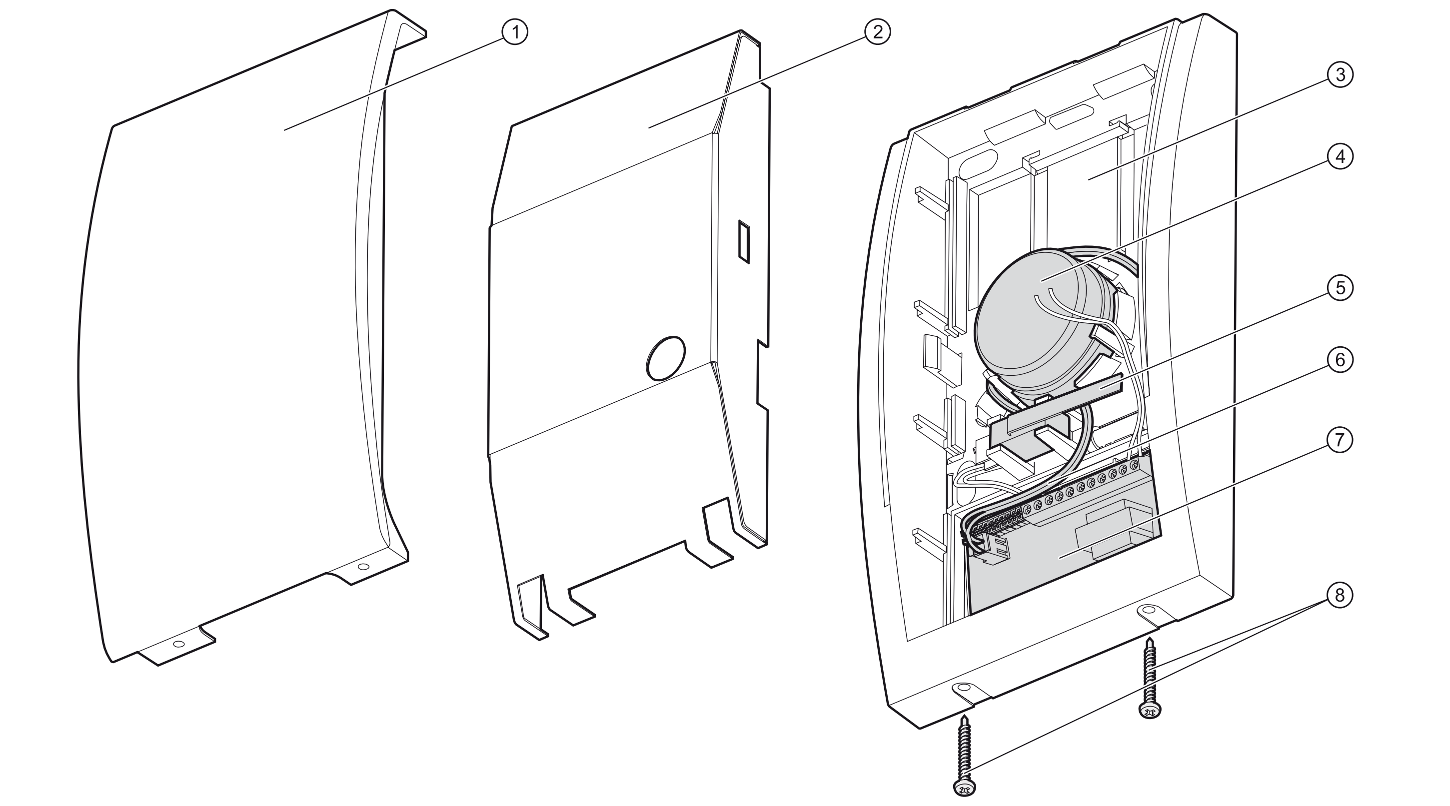

EN

The declaration of conformity may be consulted at www.satel.eu/ce

The SP-4004 siren provides information about alarm situations by means of optical and acoustic signaling. The device is designed for outdoor installation.

FEATURES

- Acoustic signaling by means of piezoelectric transducer.
- Four selectable tones for acoustic signaling.
- Selectable volume level of the acoustic signaling.
- Capability of limiting the duration of acoustic signaling in accordance with local regulations.
- Optical signaling by means of LEDs.
- Capability of using two LEDs as indicators and customize their functionality to the user's needs.
- Optional operation with a backup battery.
- Weatherproofed electronic circuit.
- Tamper protection in 2 ways – cover removal and tearing enclosure from the wall.
- Inner cover of galvanized metal sheet.
- High-impact polycarbonate enclosure, featuring a very high mechanical strength.

SPECIFICATIONS

Supply voltage	12 V DC ±15%
Standby current consumption	40 mA
Maximum current consumption (signaling)	260 mA
Maximum current consumption (signaling + battery charging)	600 mA
Sound pressure level (at 1 m distance)	up to 120 dB
Environmental class according to EN50130-5	IV
Operating temperature range	-25°C …+70°C
Maximum humidity	93±3%
Dimensions	148 x 254 x 64 mm
Weight	960 g

DESCRIPTION

Explanations for Fig. 1:
① enclosure cover.
② inner metal cover.
③ enclosure base.
④ piezoelectric transducer.
⑤ tamper switch.
⑥ battery connection leads (red +, black -).
⑦ electronics module.
⑧ cover locking screws.

Triggering the alarm signal

The signaling is triggered when +12 V DC or 0 V voltage is removed from the STA input (acoustic signal) or the STO input (optical signal). The way of triggering the signal is set by means of the POLARITY A pins (acoustic signal) and the POLARITY O pins (optical signal). Duration of the acoustic signaling is limited (LIMIT SIGN. or TIME 0 and TIME 1 pins).

***Note**: For the SATEL alarm control panels, the OC type low current outputs can be used to trigger the signaling (as well as to control the LED input). Reverse polarity must be programmed for these outputs.*

Delay of the triggering the alarm signal

The signaling can be triggered, if +12 V DC or 0 V voltage has been applied to the STA input for 30 seconds since powering up the siren. Such a delay will prevent the signaling from being accidentally triggered during installation work. The siren indicates by rapid blinking of the two LEDs (the first from the left and the first from the right) that the alarm signaling cannot be triggered.

If the signaling must be triggered for test purposes immediately after start-up of the siren, skipping the 30-second delay, do as follows:

1. Remove the jumper from INT/EXT LED pins before powering up the siren.
2. Power up the siren.
3. Place the jumper to the INT/EXT LED pins within 5 seconds.

Main power supply

The siren must be supplied with 12 V DC ±15% voltage.

Backup power supply

A 6 V / 1,2 Ah lead-acid battery can be used as a backup power supply.

Main power failure

If a battery is installed in the siren, the alarm signaling will be triggered in the event of main power failure:
- the optical signaling will continue until the 12 V DC power supply is restored;
- duration of the acoustic signaling depends on how the siren is configured (LIMIT SIGN. or TIME 0 and TIME 1 pins).

Terminals

STMP - tamper input – the siren tamper switch is connected to the terminals.
TMP - tamper output (NC). Connect one terminal to the control panel zone programmed as tamper, and the other to the control panel common ground.
+12V - power input. Connect it to the control panel output serving as the +12 V DC power output.
COM - common ground. Connect it to the control panel common ground.
STA - input to trigger the acoustic signal. Connect it to the suitably programmed output of the control panel.
STO - input to trigger the optical signal. Connect it to the suitably programmed output of the control panel.
LED - input to control the LEDs used as indicators / to reset the acoustic signaling limiting function. Connect it to the suitably programmed output of the control panel (e.g. armed status indicator).
SP - terminals to which the piezoelectric transducer is connected.

FR

La déclaration de conformité peut être consultée sur le site : www.satel.eu/ce

La sirène optico-acoustique SP-4004 informe sur les situations d'alarme à l'aide des signaux acoustiques et optiques. Prévue pour un usage extérieur.

CARACTERISTIQUES

- Signalisation sonore générée à l'aide d'un transducteur piézoélectrique.
- Sélection entre quatre types de tonalités.
- Sélection du niveau sonore de la signalisation acoustique.
- Possibilité de limiter la durée de la signalisation conformément aux règlementations locales.
- Signalisation optique assurée par les voyants LED.
- Possibilité d'utilisation d es voyants LED comme indicateurs et d'adaptation leurs fonctionnalités aux besoins de l'utilisateur.
- Fonctionnement avec la batterie de secours.
- Système électronique protégé contre les intempéries.
- Autoprotection à l'ouverture du boîtier et à l'arrachement du support.
- Enveloppe intérieure en tôle galvanisée.
- Boîtier en polycarbonate à haute résistance aux excellentes propriétés mécaniques.

SPECIFICATIONS TECHNIQUES

Tension d'alimentation	12 V DC ±15%
Consommation de courant en veille	40 mA
Consommation maximale de courant (signalisation)	260 mA
Consommation maximale de courant (signalisation + chargement de la batterie)	600 mA
Niveau sonore (à 1 m)	jusqu'à 120 dB
Classe environnementale selon EN50130-5	IV
Températures de fonctionnement	-25°C …+70°C
Humidité maximale	93±3%
Dimensions	148 x 254 x 64 mm
Poids	960 g

DESCRIPTION

Légende de la figure 1 :
① couvercle du boitier.
② enveloppe intérieure en métal.
③ embase du boitier.
④ transducteur piézoélectrique.
⑤ contact d'autoprotection.
⑥ fils pour raccorder la batterie (rouge +, noir -).
⑦ module électronique.
⑧ vis de blocage du couvercle du boitier.

Déclenchement du signal d'alarme

La signalisation est déclenchée en cas de perte de tension +12 V DC ou de la masse sur l'entrée STA (signalisation acoustique) ou STO (signalisation optique). Pour définir le mode de déclenchement de la signalisation, utiliser les broches POLARITY A (signalisation acoustique) et POLARITY O (signalisation optique). La durée de la signalisation acoustique est limitée (broches LIMIT SIGN. ou TIME 0 et TIME 1).

***Note** : Pour les centrales d'alarme SATEL, les sorties à bas courant OC peuvent être utilisées pour déclencher la signalisation (ainsi que pour contrôler l'entrée LED). La polarisation inverse doit être programmée pour ces sorties.*

Temporisation du signal d'alarme

La signalisation peut être déclenchée, si la tension +12 V DC ou la masse est appliquée à l'entrée STA pendant 30 secondes depuis la mise sous tension de la sirène. Cette temporisation permet d'éviter la signalisation accidentellement déclenchée lors des travaux d'installation. Deux voyants LED extrêmes (la première de gauche et la première de droite) de la sirène informent par le clignotement rapide que la signalisation ne peut pas être déclenchée.

Si la signalisation doit être déclenché à des fins de test immédiatement après le démarrage de la sirène sans la temporisation de 30 secondes, procéder comme suit :

1. Avant de mettre la sirène sous tension, enlever le cavalier des broches LED INT/EXT.
2. Mettre la sirène sous tension.
3. Remettre le cavalier sur les broches LED INT/EXT pendant 5 secondes.

Alimentation principale

La sirène doit être alimentée en tension continue 12 V ±15%.

Alimentation de secours

La batterie au plomb-acide 6 V / 1,2 Ah peut être utilisé comme source d'alimentation de secours.

Panne d'alimentation principale

Si une batterie est installée dans la sirène, en cas de coupure de courant principal, le signal d'alarme se déclenche :
- signalisation optique dure jusqu'au rétablissement d'alimentation 12 V DC ;
- la durée de la signalisation acoustique dépend de la façon dont la sirène est configurée (broches LIMIT SIGN. ou TIME 0 et TIME 1).

Bornes

STMP - entrée de sabotage - l'interrupteur de sabotage est raccordé aux bornes de la sirène.
TMP - sortie de sabotage (NF). Connecter une borne à la zone de la centrale d'alarme programmée comme zone de sabotage, et l'autre à la masse de la centrale.
+12V - entrée d'alimentation. A connecter à la sortie de la centrale fonctionnant comme sortie d'alimentation +12 V DC.
COM - masse. A connecter à la masse de la centrale.
STA - entrée pour déclencher le signal sonore. A connecter à la sortie convenablement programmé de la centrale d'alarme.
STO - entrée pour déclencher le signal optique. A connecter à la sortie convenablement programmé de la centrale d'alarme.
LED - entrée pour contrôler les voyants LED utilisés comme indicateurs / pour réinitialiser la fonction de limitation de signalisation acoustique. A connecter à la sortie convenablement programmé de la centrale d'alarme (p.ex. indicateur d'armement).
SP - bornes auxquelles est branché le transducteur piézoélectrique.

NL

De overeenstemmingsverklaring is beschikbaar op www.satel.eu/ce

The SP-4004 sirene voorziet in informatie bij alarm situaties door optische en akoestische signalering. Het apparaat is voor buiten installatie ontworpen.

EIGENSCHAPPEN

- Akoestische signalering via een piëzo-elektrische omvormer.
- Vier selecteerbare tonen voor akoestische signalering.
- Aanpasbaar volumeniveau voor de akoestische signalering.
- Mogelijkheid om de duur te beperken voor de akoestische signalering in overeenstemming met de plaatselijke regelgeving.
- Optische signalering door middel van LED's.
- Mogelijkheid voor het gebruik van twee LED's voor indicatie en het aanpassen van de functionaliteit daar van voor de wensen van de gebruiker.
- Optionele back-up batterij.
- Weerbestendig elektronisch circuit.
- Sabotage beveiliging op 2 manieren – openen van de deksel en het verwijderen van de behuizing van de muur.
- Binnenkant van gegalvaniseerd metaal.
- Slagvaste polycarbonaat behuizing, voor een zeer hoge mechanische sterkte.

SPECIFICATIES

Voeding voltage	12 V DC ±15%
Stand-by verbruik	40 mA
Maximum verbruik (signalering)	260 mA
Maximum verbruik (signalering + accu lading)	600 mA
Geluidsniveau (op 1 m afstand)	tot 120 dB
Milieuklasse conform de EN50130-5	IV
Werking temperatuurbereik	-25°C …+70°C
Maximale luchtvochtigheid	93±3%
Afmetingen	148 x 254 x 64 mm
Gewicht	960 g

BESCHRIJVING

Uitleg voor Fig. 1:
① deksel behuizing.
② metalen binnenkant.
③ behuizing basis.
④ piëzo-elektrische omvormer.
⑤ sabotage schakelaar.
⑥ accu aansluitkabels (rood +, zwart -).
⑦ elektronische module.
⑧ deksel schroeven.

Alarmsignaal activeren

De signalering wordt geactiveerd als de +12 V DC of 0 V voltage afvalt van de STA ingang (akoestisch signaal) of de STO ingang (optisch signaal). De methode voor het activeren van het signaal wordt ingesteld door middel van de POLARITY A jumper (akoestisch signaal) en de POLARITY O jumper (optisch signaal). De duur van de akoestische signalering is beperkt (LIMIT SIGN. of TIME 0 en TIME 1 jumpers).

***Opmerking**: Voor de alarmsystemen van SATEL kunnen de laagvermogen OC type uitgangen worden gebruikt om de signalering te activeren (en ook voor het aansturen van de LED ingang). De Omgekeerde polariteit moet dan voor deze uitgangen worden geprogrammeerd.*

Activering vertraging voor de alarm signalering

De signalering wordt geactiveerd als de +12 V DC of 0 V voltage op de STA ingang komt na 30 seconden na het opstarten van de sirene. Zo'n vertraging voorkomt dat de signalering per ongeluk wordt geactiveerd bij de installatie. De sirene zal via twee snel knipperende LED's aangeven dat de signalering niet geactiveerd wordt.

Indien de signalering voor test doeleinden geactiveerd dient te worden, direct na het opstarten van de sirene zonder 30 seconden vertraging, doe dan het volgende:

1. Verwijder de jumper van de INT/EXT LED voordat de sirene wordt opgestart.
2. Zet voeding op de sirene.
3. Plaats de jumper terug op de INT/EXT LED pins binnen 5 seconden.

Voeding

De sirene dient met 12 V DC ±15% voltage gevoed te worden.

Back-up voeding

Een 6 V / 1,2 Ah lood accu kan als back-up voeding worden gebruikt.

Hoofdvoeding storing

Indien een accu in de sirene geïnstalleerd is, dan zal het alarm geactiveerd worden indien de hoofdvoeding uitvalt:
- de optische signalering zal continue geactiveerd worden totdat 12 V DC voeding hersteld wordt;
- de duur van de akoestische signalering hangt af van hoe de sirene geconfigureerd is (LIMIT SIGN. of TIME 0 en TIME 1 jumpers).

Terminals

STMP - sabotage ingang – de sirene sabotage schakelaar is aangesloten op deze aansluiting.
TMP - sabotage uitgang (NC). Sluit één kant aan op de zone ingang van het alarmsysteem, geprogrammeerd als sabotage, en de andere op de common ground van het alarmsysteem.
+12V - voedingsingang. Sluit deze aan op de +12 V DC uitgang van het alarmsysteem.
COM - common ground. Sluit deze aan op de common ground van het alarmsysteem.
STA - ingang voor het activeren van het akoestische signaal. Sluit deze aan op een correct geprogrammeerde uitgang van het alarmsysteem.
STO - ingang voor het activeren van het optische signaal. Sluit deze aan op een correct geprogrammeerde uitgang van het alarmsysteem.
LED - ingang voor het aansturen van de LED's welke gebruikt worden voor indicatie en om de akoestische signalering limiteringsfunctie te resetten. Sluit deze aan op een correct geprogrammeerde uitgang van het alarmsysteem (bijv. IN status indicatie).
SP - aansluiting waarop de piëzo-elektrische omvormer is aangesloten.

IT

La dichiarazione di conformità può essere consultata sul sito: www.satel.eu/ce

La sirena SP-4004 informa sulle situazioni di allarme tramite segnalazione acustica ed ottica. È stata progettata per installazione in esterno.

CARATTERISTICHE

- Segnalazione acustica tramite trasduttore piezoelettrico.
- Quattro tipi di segnalazione acustica selezionabili.
- Intensità della segnalazione acustica selezionabile.
- Possibilità di limitare la massima durata della segnalazione acustica in riferimento alla normativa vigente.
- Segnalazione ottica tramite LED.
- Possibilità di usare due LED come indicatori di stato e di programmare la loro funzionalità in base alle necessità dell'utente.
- Possibilità di funzionamento con batteria di backup.
- Circuito elettronico protetto contro gli agenti atmosferici.
- Doppia protezione antimanomissione – apertura del coperchio e distacco dalla parete.
- Protezione metallica interna.
- Copertura in policarbonato con elevata resistenza all'impatto ed elevatissima resistenza meccanica.

SPECIFICHE TECNICHE

Tensione di alimentazione	12 V DC ±15%
Consumo di corrente, in standby	40 mA
Consumo di corrente, massimo (segnalazione)	260 mA
Consumo di corrente, massimo (segnalazione + carica batteria)	600 mA
Intensità acustica (alla distanza di 1 m)	fino a 120 dB
Classe ambientale secondo la normativa EN50130-5	IV
Range di temperatura operativa	-25°C …+70°C
Umidità massima	93±3%
Dimensioni	148 x 254 x 64 mm
Peso	960 g

DESCRIZIONE

Legenda del disegno 1:
① coperchio.
② protezione metallica interna.
③ base.
④ trasduttore piezoelettrico.
⑤ contatto antimanomissione.
⑥ cavi per il collegamento della batteria (rosso +, nero -).
⑦ scheda elettronica.
⑧ viti per il fissaggio del coperchio.

Attivazione della segnalazione

La segnalazione viene attivata in caso di assenza di tensione +12 V DC o della massa (0 V) sull'ingresso STA (segnalazione acustica) o STO (segnalazione ottica). La modalità di attivazione dell'allarme dipende dalla configurazione dei pin POLARITY A (segnalazione acustica) e POLARITY O (segnalazione ottica). La massima durata della segnalazione acustica viene configurata tramite i pin (pin LIMIT SIGN. o TIME 0 e TIME 1).

***Nota**: Con le centrali SATEL, per attivare la segnalazione (e per controllare l'ingresso LED) possono essere usate le uscite OC. Per queste uscite deve essere programmata la polarizzazione inversa.*

Ritardo di attivazione della segnalazione

La segnalazione può essere attivata solo se, dopo aver alimentato la sirena, è presente per almeno 30 secondi sull'ingresso STA la tensione +12 V DC o la massa (0 V). Questo ritardo previene attivazioni accidentali del segnalatore durante la sua installazione. Il segnalatore indica che l'attivazione della segnalazione acustica è bloccata tramite i due LED collocati alle estremità (il primo sulla sinistra e l'ultimo sulla destra).

Se a scopo di test è necessario attivare la segnalazione senza il ritardo di 30 secondi, occorre:

1. Prima di alimentare la sirena, disinserire il jumper dai pin LED INT/EXT.
2. Alimentare il segnalatore.
3. Entro 5 secondi, inserire il jumper sui pin LED INT/EXT.

Alimentazione primaria

La sirena richiede un'alimentazione di 12 V DC ±15%.

Alimentazione di backup

Per l'alimentazione di emergenza, va utilizzato un accumulatore ermetico al piombo, da 6 V / 1,2 Ah.

Guasto alimentazione primaria

Se nel segnalatore è installata una batteria, in caso di assenza di alimentazione primaria viene attivata la segnalazione di allarme:
- la segnalazione ottica è attiva fino al ripristino dell'alimentazione 12 V DC;
- la durata della segnalazione acustica dipende dalla configurazione (i pin LIMIT SIGN. o TIME 0 e TIME 1).

Morsetti

STMP - ingresso tamper – ai morsetti viene collegato il contatto antimanomissione del segnalatore.
TMP - uscita antimanomissione (NC). Un morsetto deve essere collegato all'ingresso della centrale programmato come antimanomissione e il secondo alla massa (0 V) della centrale.
+12V - ingresso alimentazione. Occorre collegarlo all'uscita di alimentazione +12 V DC della centrale.
COM - massa (0 V). Collegare al morsetto COM della centrale.
STA - ingresso di controllo della segnalazione acustica. Collegare all'uscita della centrale correttamente configurata.
STO - ingresso di controllo della segnalazione ottica. Collegare all'uscita della centrale correttamente configurata.
LED - ingresso di controllo dei LED di indicazione stato / di azzeramento del contatore della funzione di limite segnalazione acustica. Collegare all'uscita della centrale correttamente configurata (ad esempio, come indicatore di inserimento).
SP - morsetti ai quali è collegato il trasduttore piezoelettrico.

ES

Pueden consultar la declaración de conformidad en www.satel.eu/ce

La sirena SP-4004 proporciona la información sobre las situaciones de alarma mediante la señalización acústica y óptica. El dispositivo está destinado para la instalación exterior.

PROPIEDADES

- Señalización acústica generada mediante el transductor piezoeléctrico.
- Selección entre cuatro tonos de señalización acústica.
- Selección del nivel de volumen de la señalización acústica.
- Capacidad de limitar la duración de la señalización acústica de acuerdo con las reglamentos locales.
- Señalización óptica realizada mediante los diodos LED.
- Capacidad de utilizar dos diodos LED como indicadores y adaptar su funcionalidad a las necesidades del usuario.
- Capacidad de oprerar con batería como una fuente de alimentación de reserva.
- Placa electrónica protegida contra las condiciones atmosféricas desfavorables.
- Protección antisabotaje contra la apertura de la caja y retirada de la superficie.
- Protección interior hecha de chapa de acero galvanizado.
- Caja hecha de policarbonato de alta resistencia a impactos.

DATOS TÉCNICOS

Tensión de alimentación	12 V DC ±15%
Consumo de corriente en estado de espera	40 mA
Consumo máximo de corriente (señalización)	260 mA
Consumo máximo de corriente (señalización + carga de la batería)	600 mA
Nivel de intensidad del sonido (a 1 metro de distancia)	hasta 120 dB
Clase ambiental según EN50130-5	IV
Temperatura operacional	-25°C …+70°C
Humedad máxima	93±3%
Dimensiones	148 x 254 x 64 mm
Peso	960 g

DESCRIPCIÓN

Leyenda para la figura 1:
① cubierta de la caja.
② protección interior de metal.
③ base de la caja.
④ transductor piezoeléctrico.
⑤ protección antisabotaje.
⑥ conductores para conectar la batería (rojo +, negro -).
⑦ módulo de electrónica.
⑧ tornillos para bloquear la cubierta de la caja.

Activación de la señalización de alarma

La señalización se generará cuando la alimentación +12 V DC o masa esté desconectada de la entrada STA (señalización acústica) o bien de la entrada STO (señalización óptica). El método de activación de alarma se ajusta mediante los pins POLARITY A (señalización acústica) y POLARITY O (señalización óptica). La duración de la señalización acústica está limitada (pins LIMIT SIGN. o TIME 0 y TIME 1).

***Nota**: En caso de las centrales de alarma fabricadas por la empresa SATEL, para activar la señalización (y también para controlar la entrada LED), es posible utilizar las salidas de baja tensión tipo OC. Es preciso programar la polaridad inversa para estas salidas.*

Demora de la activación de la señalización de alarma

La alarma puede ser activada si durante los 30 segundos después de que la limentación de la sirena se inicie, la tensión +12 V DC o masa se suministrará en la entrada STA. Esta demora evita una activación accidental de alarma durante las labores de instalación. La sirena indica con un párpadeo rápido de dos diodos LED extremos (el primer diodo colocado a la izquierda y el primer a la derecha) que la alarma no puede ser activada.

Si para fines de prueba es necesario que se active la señalización de alarma inmediatamente después de que se inicie la sirena omitiendo la demora de 30 segundos, es necesario:

1. Quitar el jumper desde los pins LED INT/EXT antes de activar la alimentación de la sirena.
2. Activar la alimentación de la sirena.
3. Colacar el jumper en los pins LED INT/EXT dentro de 5 segundos.

Principal fuente de alimentación

La sirena tiene que ser alimentada por la tensión 12 V DC ±15%.

Fuente de alimentación de reserva

La batería de plomo ácido 6 V / 1,2 Ah puede ser utilizada como la fuente de alimentación de reserva.

Avería de la principal fuente de alimentación

Si en la sirena está instalada la batería, la señalización de alarma se activará cuando falte la principal fuente de alimentación:
- la señalización óptica continuará hasta que vuelva la alimentación 12 V DC;
- la duración de señalización acústica depende de cómo fue configurada la sirena (pins LIMIT SIGN. o TIME 0 y TIME 1).

Contactos

STMP - entrada de sabotaje – la protección antisabotaje de la sirena está conectada con los contactos.
TMP - salida de sabotaje (NC). Es necesario que uno de los contactos se conecte con la zona de la central programada como sabotaje y el otro con la masa de la central.
+12V - entrada de alimentación. Es necesario conectarla con la salida de central que sirve como la salida de alimentación +12 V DC.
COM - masa. Es necesario conectarla con la masa de la central.
STA - entrada para activar la señalización acústica. Es necesario conectarla con una salida de la central de alarma adecuadamente programada.
STO - entrada para activar la señalización óptica. Es necesario conectarla con una salida de la central de alarma adecuadamente programada.
LED - entrada para controlar los diodos LED utilizados como indicadores / para reiniciar la función de limitar la señalización acústica. Es necesario conectarla con una salida de la central de alarma adecuadamente programada (p.ej.: indicador de armado).
SP - contactos con los que está conectado el transductor piezoeléctrico.

GR

Για την δήλωση συμμόρφωσης μπορείτε να συμβουλευτείτε την ιστοσελίδα www.satel.eu/ce

Η σειρήνα SP-4004 παρέχει πληροφορίες σχετικά με τις καταστάσεις συναγερμού μέσω οπτικών και ακουστικών σημάτων. Η συσκευή έχει σχεδιαστεί για εξωτερική εγκατάσταση.

ΧΑΡΑΚΤΗΡΙΣΤΙΚΑ

- Ακουστική σηματοδότηση μέσω του πιεζοηλεκτρικού μετατροπέα.
- Τέσσερις επιλέξιμοι τόνοι για την ακουστική σηματοδότηση.
- Επιλογή επίπεδου έντασης του ακουστικού σήματος.
- Δυνατότητα περιορισμού της διάρκειας των ακουστικών σημάτων σύμφωνα με τους τοπικούς κανονισμούς.
- Οπτική σηματοδότηση μέσω των LED.
- Δυνατότητα χρήσης δύο LED ως ενδείξεις για να προσαρμόσετε τη λειτουργία τους στις ανάγκες του χρήστη.
- Προαιρετική λειτουργία με εφεδρική μπαταρία.
- Ηλεκτρονικό κύκλωμα παντός καιρού.
- Προστασία Tamper με 2 τρόπους - την απομάκρυνση του καλύμματος και την αποκόλληση του περιβλήματος από τον τοίχο.
- Εσωτερικό κάλυμμα από γαλβανιζέ λαμαρίνα.
- Υψηλής αντοχής περίβλημα από πολυκαρβονικό υλικό, το οποίο διαθέτει πολύ υψηλή μηχανική αντοχή.

ΠΡΟΔΙΑΓΡΑΦΕΣ

Τάση τροφοδοσίας	12 V DC ±15%
Κατανάλωση ρεύματος Αναμονής	40 mA
Μέγιστη κατανάλωση ρεύματος (σηματοδότηση)	260 mA
Μέγιστη κατανάλωση ρεύματος (σηματοδότηση + φόρτιση της μπαταρίας)	600 mA
Στάθμη ηχητικής πίεσης (σε απόσταση 1 μ)	έως 120 dB
Περιβαλλοντική κατηγορία σύμφωνα με EN50130-5	IV
Εύρος θερμοκρασίας λειτουργίας	-25°C …+70°C
Μέγιστη υγρασία	93±3%
Διαστάσεις	148 x 254 x 64 mm
Βάρος	960 g

ΠΕΡΙΓΡΑΦΗ

Εξηγήσεις για το σχήμα. 1:
① καπάκι του περιβλήματος.
② εσωτερικό μεταλλικό κάλυμμα.
③ περίβλημα βάσης.
④ πιεζοηλεκτρικός μετατροπέας.
⑤ διακόπτης παραβίασης tamper.
⑥ ακροδέκτες σύνδεσης της μπαταρίας (κόκκινο +, μαύρο -).
⑦ ηλεκτρονικά κυκλώματα της μονάδας.
⑧ βίδες ασφάλισης καλύμματος.

Ενεργοποίηση του σήματος συναγερμού

Η σηματοδότηση ενεργοποιείται όταν τάση 12 V DC ή 0 V αφαιρεθεί από την είσοδο STA (ακουστικό σήμα) ή στην είσοδο STO (οπτικού σήματος). Ο τρόπος της ενεργοποίησης του σήματος ρυθμίζεται με τη βοήθεια των ακίδων (pins) (Α ΠΟΛΙΚΟΤΗΤΑ ηχητικού σήματος) και των ακίδων (pins) Ο (ΠΟΛΙΚΟΤΗΤΑ οπτικού σήματος). Η διάρκεια του ηχητικού σήματος είναι περιορισμένη από τις ακίδες(LIMIT SIGN. ή TIME 0 και TIME 1 pins).

***Σημείωση**: Για τους πίνακες ελέγχου συναγερμού SATEL, οι OC τύπου χαμηλό ρεύμα εξόδου μπορεί να χρησιμοποιηθεί για να προκαλέσει τη σηματοδότηση (καθώς και για τον έλεγχο της εισόδου LED). Αντίστροφη πολικότητα πρέπει να προγραμματιστεί για αυτές τις εξόδους.*

Καθυστέρηση της ενεργοποίησης του σήματος συναγερμού

Η σηματοδότηση μπορεί να ενεργοποιηθεί, εάν +12 V DC ή 0 V τάση έχει εφαρμοστεί στην είσοδο STA για 30 δευτερόλεπτα από την ενεργοποίηση της σειρήνας. Μια τέτοια καθυστέρηση θα αποτρέψει τη σηματοδότηση από την τυχαία ενεργοποίηση κατά τη διάρκεια των εργασιών εγκατάστασης. Η σειρήνα υποδεικνύει με ταχύ αναβόσβημα των δύο LEDs ότι η σηματοδότηση συναγερμού δεν μπορεί να ενεργοποιηθεί.

Εάν η σήμανση πρέπει να ενεργοποιηθεί για σκοπούς δοκιμής αμέσως μετά την εκκίνηση της σειρήνας, παρακάμπτοντας τα 30-δευτερόλεπτα καθυστέρησης, κάντε τα εξής:

1. Αφαιρέστε το βραχυκυκλωτήρα από τις ακίδες INT / EXT LED πριν από την ενεργοποίηση της σειρήνας.
2. Ενεργοποιήστε τη σειρήνα.
3. Τοποθετήστε το βραχυκυκλωτήρα στις ακίδες INT / EXT LED μέσα σε 5 δευτερόλεπτα.

Κύρια τροφοδοσία

Η σειρήνα πρέπει να τροφοδοτείται με τάση 12 V DC ± 15%.

Εφεδρική τροφοδοσία

Μια μπαταρία μολύβδου-οξέος 6 V / 1,2 Ah μπορεί να χρησιμοποιηθεί ως εφεδρική παροχή τροφοδοσίας.

Διακοπή κύριας τροφοδοσίας

Αν η μπαταρία έχει εγκατασταθεί στην σειρήνα, η σήμανση συναγερμού θα ενεργοποιείται σε περίπτωση διακοπής της κύριας πηγής ενέργειας:
- η οπτική σηματοδότηση θα συνεχιστεί μέχρι η τροφοδοσία 12 V DC αποκατασταθεί;
- η διάρκεια της ακουστικής σηματοδότησης εξαρτάται από το πώς η σειρήνα έχει ρυθμιστεί (όριο σηματοδότησης «LIMIT SIGN». ή ακίδες TIME 0 και TIME 1).

Τερματικά

STMP - είσοδος - tamper ο διακόπτης tamper της σειρήνας συνδέεται με τους ακροδέκτες.
TMP - Έξοδος προστασίας (τάμπερ) (NC). Συνδέστε το ένα τερματικό σε ζώνη του πίνακα ελέγχου προγραμματισμένη ως tamper, και το άλλο με κοινό-γείωση του πίνακα ελέγχου.
+12V - Είσοδος τροφοδοσίας. Συνδέστε στην έξοδο του πίνακα ελέγχου που χρησιμεύει ως έξοδος +12 V συνεχούς ρεύματος.
COM - Κοινός- γείωση. Συνδέστε στον Κοινό- γείωση του πίνακα ελέγχου.
STA - εισόδος για την ενεργοποίηση του ακουστικού σήματος. Συνδέστε την με κατάλληλα προγραμματισμένη έξοδο του πίνακα ελέγχου.
STO - εισόδος για την ενεργοποίηση του οπτικού σήματος. Συνδέστε την με κατάλληλα προγραμματισμένη έξοδο του πίνακα ελέγχου.
LED - εισόδος για τον έλεγχο των LED που χρησιμοποιούνται ως δείκτες / για να επαναφέρετε την λειτουργία περιορισμού της ακουστικής σηματοδότησης. Συνδέστε το με κατάλληλα προγραμματισμένη έξοδο του πίνακα ελέγχου (π.χ. ένδειξη κατάστασης οπλισμού).
SP - τερματικά με τα οποία συνδέεται ο πιεζοηλεκτρικός μετατροπέας.

HU

A megfelelőségi nyilatkozat elérhető a www.satel.eu/ce honlapon

Az SP-4004 sziréna fény- és hangjelzés segítségével nyújt információt a riasztási helyzetről. Az eszköz kültéren történő használatra szolgál.

TULAJDONSÁGOK

- Hangjelzés előállítása piezoelektromos hangszóró által.
- Négy választható hangjelzés.
- Beállítható hangjelzés hangerő.
- Hangjelzés időtartamának a helyi szabályoknak megfelelő korlátozása.
- LED-es optikai jelzés.
- Két, a felhasználói igények szerinti funkcionalitással rendelkező jelző LED.
- Tartalékakkumulátorral történő használat lehetősége.
- Időjárási körülményeknek ellenálló elektronikai áramkör.
- Kettős, a fedél eltávolítása és a ház falról történő eltávolítása elleni szabotázsvédelem.
- Galvanizált. fém belső lemezburkolat.
- Ütésnek ellenálló, magas mechanikai szilárdságú polikarbonát ház.

TECHNIKAI ADATOK

Tápfeszültség	12 V DC ±15%
Készenléti áramfogyasztás	40 mA
Maximális áramfogyasztás (jelzés)	260 mA
Maximális áramfogyasztás (jelzés + akkumulátor töltés)	600 mA
Hangnyomásszint (1 m-es távolságban)	max. 120 dB
Környezeti osztály az EN50130-5-nek megfelelően	IV
Működési hőmérséklettartomány	-25°C …+70°C
Maximális páratartalom	93±3%
Méretek	148 x 254 x 64 mm
Tömeg	960 g

LEÍRÁS

1. ábra magyarázata:
① szirénaház fedele.
② belső fém lemezburkolat.
③ ház hátoldala.
④ piezoelektromos hangszóró.
⑤ szabotázskapcsoló.
⑥ akkumulátor csatlakozóvezetékek (piros +, fekete -).
⑦ elektronikai modul.
⑧ fedélrögzítő csavarok.

Riasztásjelzés indítása

A jelzés a +12 V DC vagy 0 V feszültség STA bemenetről (hangjelzés) vagy az STO bemenetről (optikai jelzés) történő eltávolításával indítható el. A jelzések elindításának módja a POLARITY A érintkezők (hangjelzés) és a POLARITY O érintkezők (optikai jelzés) segítségével állítható be. A hangjelzés időtartama korlátozva van (LIMIT SIGN. vagy TIME 0 és TIME 1 érintkezők).

***Megjegyzés**: SATEL gyártmányú vezérlőpanelek esetén a kisáramú OC típusú kimenetek alkalmazhatóak a jelzések elindítására (a LED bemenet vezérlésére is). Ezen kimenetek esetében fordított polaritású működést szükséges beállítani.*

Riasztásjelzés indításának késleltetése

Riasztásjelzés abban az esetben indítható, ha a sziréna tápfeszültségének bekapcsolása után az STA bemenetre +12 V DC vagy 0 V feszültség legalább 30 mp-nyi időtartamra alkalmazásra került. Ez a fajta késleltetés a jelzés telepítés során történő véletlenszerű elindulásának megelőzésére szolgál. A sziréna a két LED (az első balról, illetve jobbról) gyors villogtatásával jelzi, hogy nem indítható riasztásjelzés.

Amennyiben a jelzést tesztcélokból történő, a tápfeszültség bekapcsolása utána elindítása szükséges, a 30 mp-es késleltetési idő kihagyása céljából tegye a következőket:

1. Távolítsa el az INT/EXT LED érintkezőkről a rövidzárat a sziréna tápfeszültségének bekapcsolása előtt.
2. Kapcsolja be a sziréna tápfeszültségét.
3. 5 mp-en belül helyezze vissza a rövidzárat a INT/EXT LED érintkezőkre.

Fő tápfeszültség

A sziréna megtáplálásához 12 V DC ±15% feszültség szükséges.

Tartalék tápfeszültség

Tartalék tápfeszültségként egy 6 V / 1,2 Ah ólomakkumulátor használható.

Fő tápfeszültség hibája

Ha a szirénába akkumulátor került beszerelésre, akkor a fő tápfeszültség hibája esetén riasztásjelzés kerül indításra:
- Az optikai jelzés a 12 Vdc tápfeszültség visszatéréséig folytatódik;
- A hangjelzés időtartama a sziréna beállításának módjától függ (LIMIT SIGN. vagy TIME 0 és TIME 1 érintkezők).

Csatlakozók

STMP - szabotázsbemenet – sziréna szabotázskapcsolójának csatlakoztatására szolgáló bemenet.
TMP - szabotázskimenet (NC). Csatlakoztassa a csatlakozási pont egyikét a vezérlőpanel szabotázszónaként programozott zónabemenetére, míg a másikat a vezérlőpanel közös földjére.
+12V - tápfeszültség bemenet. Csatlakoztassa a vezérlőpanel +12 V DC tápfeszültség kimenetéhez.
COM - közös föld. Csatlakoztassa a vezérlőpanel közös földjéhez.
STA - hangjelzés indítására szolgáló bemenet. Csatlakoztassa a vezérlőpanel megfelelően programozott kimenetéhez.
STO - fényjelzés indítására szolgáló bemenet. Csatlakoztassa a vezérlőpanel megfelelően programozott kimenetéhez.
LED - jelző LED-ek vezérlésére / hangjelzés-korlátozás funkció törlésére szolgáló bemenet. Csatlakoztassa a vezérlőpanel megfelelően programozott kimenetéhez (pl. élesített állapot jelzés).
SP - piezoelektromos hangszóró csatlakoztatására szolgáló csatlakozók.

EN

Siren configuration pins

– jumper on, – jumper off

LED INT/EXT
Allow you to set how the LEDs used as indicators are to be controlled.
- The LEDs used as indicators show that power supply is available (inner control).
- The LEDs used as indicators are controlled by means of the LED input (outer control).

FLASH/LIGHT
Allow you to set how the LEDs used as indicators are to operate.
- The LEDs used as indicators are blinking when active.
- The LEDs used as indicators are lit when active.

2LED/1LED
Allow you to set the number of LEDs used as indicators.
- The indicator function is performed by two LEDs.
- The indicator function is performed by one LED.

LOUDNESS H/L
Allow you to set the acoustic signal volume.
- Maximum loudness of the acoustic signal.
- Normal loudness of the acoustic signal.

LIMIT SIGN.
Allow you to enable / disable the acoustic signal limiting function. When the function is enabled, the status of TIME 0 and TIME 1 pins is ignored, the acoustic signaling lasts up to 60 seconds and can only be triggered 3 times (a time of at least 40 seconds must elapse between the consecutive alarms). The alarm counter will be reset after the LED input status is changed (the LED input polarity being irrelevant).
- The acoustic signal limiting function is enabled.
- The acoustic signal limiting function is disabled.

TIME 1 | TIME 0
The two pairs of pins allow you to set the cut-off time of acoustic signaling.
- 1 minute.
- 5 minutes.
- 10 minutes.
- 15 minutes.

MELODY 1 | MELODY 0
The two pairs of pins allow you to select the tone type.
- Two sound frequencies (1450 Hz/2000 Hz) alternating within 1 second.
- Sound with rising frequency (from 1450 Hz to 2000 Hz) within 1 second.
- Sound with smoothly rising and falling frequency (1450 Hz – 2000 Hz – 1450 Hz) within 1 second.
- Sound with falling frequency (from 2000 Hz to 1450 Hz) within 1 second.

POLARITY A
Allow you to set polarity for the STA input.
- Acoustic signaling is triggered when +12 V DC voltage is removed (inactive status: +12 V DC voltage is applied to the input).
- Acoustic signaling is triggered when 0 V voltage is removed (inactive status: 0 V voltage is applied to the input).

POLARITY O
Allow you to set polarity for the STO input.
- Optical signaling is triggered when +12 V DC voltage is removed (inactive status: +12 V DC voltage is applied to the input).
- Optical signaling is triggered when 0 V voltage is removed (inactive status: 0 V voltage is applied to the input).

POLARITY LED
Allow you to set polarity for the LED input.
- The LEDs used as indicators are active when +12 V DC voltage is removed (inactive status: +12 V DC voltage is applied to the input).
- The LEDs used as indicators are active when 0 V voltage is removed (inactive status: 0 V voltage is applied to the input).

Enclosure base
Explanations for Fig. 2:
① mounting hole.
② cable entry hole.
③ tamper mounting hole.

INSTALLATION AND START-UP

Power down the control panel before connecting the siren to it.

The siren must be installed on the wall, high above the floor, at a hard to access location, so as to minimize the risk of tampering. Maintain an adequate distance (minimum 2.5 cm) between the top edge of the siren enclosure and the ceiling or another element situated above the siren. Replacement of the cover may turn out to be impossible due to the lack of space.

1. Remove the cover locking screws.
2. Lift up the enclosure cover by approx. 60º and remove it (see Fig. 3).
3. Move aside the catches holding the inner metal cover and remove it.
4. Move aside the catches holding the electronics module and remove it.
5. Place the enclosure base on the wall and mark the location of mounting holes (see Fig. 2). Be sure to take into account the tamper mounting hole.
6. Drill the holes for wall plugs (screw anchors).
7. Run the wires through the hole in the enclosure base (see Fig. 2).
8. Using wall plugs (screw anchors) and screws, fasten the enclosure base to the wall (the wall plugs and screws are included in the siren delivery set).
9. Secure the electronics module in the enclosure base.
10. Connect the siren terminals with wires to the control panel terminals.
11. Using jumpers, configure the siren.
12. If a battery is to be installed in the siren, secure the battery using cable ties (see Fig. 4), and then connect leads to the battery (the red lead to the positive terminal, the black lead to the negative terminal). After connecting the battery, two LEDs will start blinking rapidly.
13. Install the inner metal cover.
14. Replace the siren cover, close the cover and then lock it with the screws.
15. Power on the control panel. When the two LEDs stop blinking rapidly, you can test the siren for correct functioning. In order to test the siren you can use the output test function, which is available in some control panels, or you can trigger an alarm for testing purposes.

2
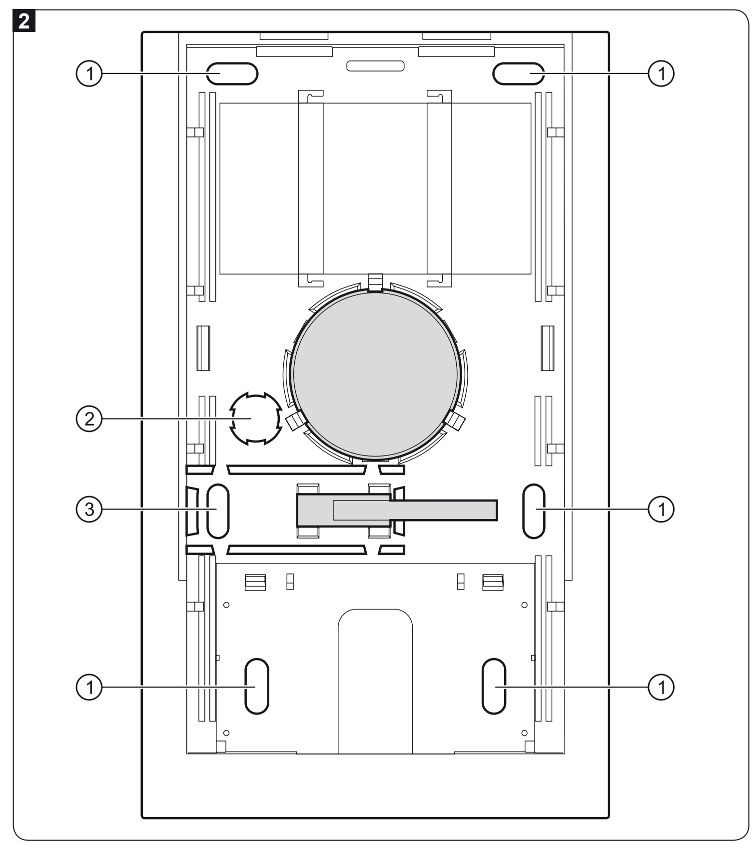

3
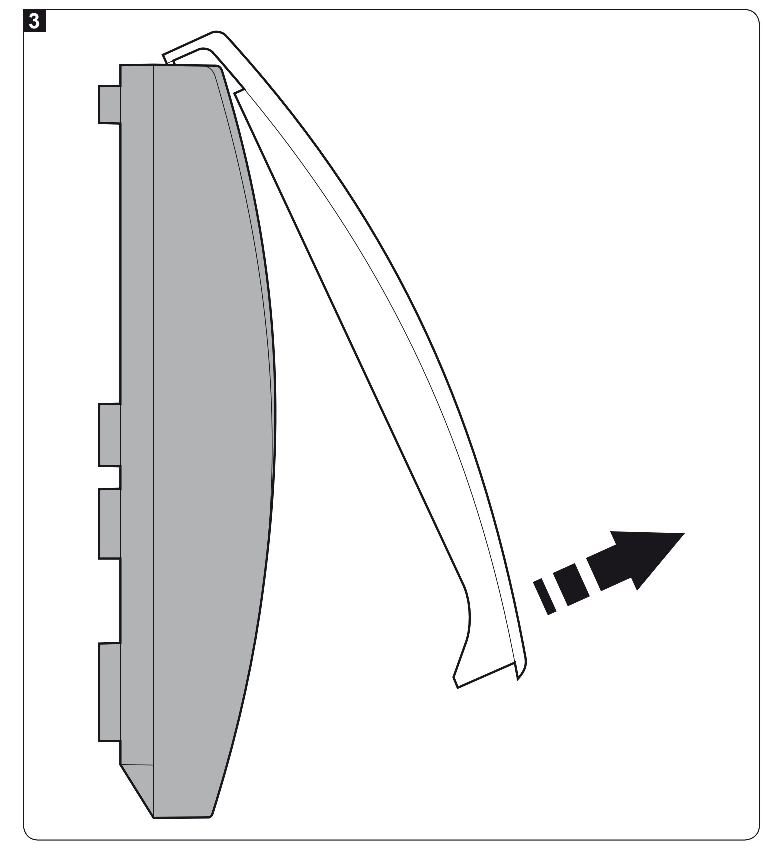

FR

Broches pour la configuration de la sirène

– broche fermée, – broche ouverte

LED INT/EXT
Permettent de définir le mode de commande des voyants LED réalisant la fonction d'indicateurs.
- Les voyants LED utilisés comme indicateurs informent que l'alimentation est disponible (commande interne).
- Les voyants LED utilisés comme indicateurs sont commandés par l'entrée LED (commande externe).

FLASH/LIGHT
Permettent de définir le mode de fonctionnement des voyants LED utilisés comme indicateurs.
- Les voyants LED utilisés comme indicateurs clignotent lorsqu'ils sont actifs.
- Les voyants LED utilisés comme indicateurs sont allumés lorsqu'ils sont actifs.

2LED/1LED
Permettent de définir le nombre de voyants LED réalisant la fonction d'indicateurs.
- La fonction d'indicateur est effectuée par deux voyants LED extrêmes.
- La fonction d'indicateur est effectuée par un voyant LED.

LOUDNESS H/L
Permettent de définir le niveau sonore de la signalisation acoustique.
- Niveau sonore maximal.
- Niveau sonore normal.

LIMIT SIGN.
Permettent d'activer/désactiver la fonction de limitation du signal acoustique. Lorsque la fonction est activée, l'état des broches TIME 0 et TIME 1 est ignoré, la signalisation acoustique dure 60 secondes au maximum et elle ne peut être déclenchée que 3 fois (l'intervalle entre les alarmes doit être d'au moins 40 secondes). Le compteur d'alarme est remis à zéro lorsque l'état sur l''entrée LED est modifié (la polarisation de l'entrée LED étant sans conséquence).
- La fonction de limitation du signal acoustique est activée.
- La fonction de limitation du signal acoustique est désactivée.

TIME 1 | TIME 0
Deux paires de broches servent à régler la durée maximale de la signalisation acoustique.
- 1 minute.
- 5 minutes.
- 10 minutes.
- 15 minutes.

MELODY 1 | MELODY 0
Deux paires de broches servent à choisir le type de tonalités.
- Deux fréquences sonores (1450 Hz/2000 Hz) en alternance pendant 1 seconde.
- Son à une fréquence croissante (de 1450 Hz à 2000 Hz) pendant 1 seconde.
- Son à une fréquence régulièrement croissante et descendante (1450 Hz – 2000 Hz – 1450 Hz) pendant 1 seconde.
- Son à une fréquence descendante (de 2000 Hz à 1450 Hz) pendant 1 seconde.

POLARITY A
Permettent de définir la polarisation de l'entrée STA.
- La signalisation est déclenchée en cas de perte de tension +12 V DC (état inactif : +12 V DC est appliquée sur l'entrée).
- La signalisation est déclenchée en cas de perte de masse (état inactif : la masse est appliquée sur l'entrée).

POLARITY O
Permettent de définir la polarisation de l'entrée STO.
- La signalisation est déclenchée en cas de perte de tension +12 V DC (état inactif : +12 V DC est appliquée sur l'entrée).
- La signalisation est déclenchée en cas de perte de masse (état inactif : la masse est appliquée sur l'entrée).

POLARITY LED
Permettent de définir la polarisation de l'entrée LED.
- Les voyants LED fonctionnant comme indicateurs sont actifs en cas de perte de tension +12 V DC (état inactif : +12 V DC est appliquée sur l'entrée).
- Les voyants LED fonctionnant comme indicateurs sont actifs en cas de perte de masse (état inactif : la masse est appliquée sur l'entrée).

Embase du boitier
Légende de la figure 2 :
① trou de montage.
② trou pour les fils.
③ trou de montage de sabotage.

INSTALLATION ET DEMARRAGE

Avant de brancher la sirene à la centrale d'alarme, mettre la centrale hors tension.

La sirène doit être installée haut sur le mur, à un endroit difficilement accessible afin de minimiser le risque de sabotage. Laisser une distance d'au moins 2,5 cm entre le bord supérieur du boîtier de la sirène et le plafond ou un autre objet au-dessus de la sirène. Sinon, le remplacement du couvercle peut être impossible.

1. Dévisser les vis de blocage du couvercle.
2. Soulever le couvercle sous l'angle d'env. 60º et l'enlever (voir : fig. 3).
3. Soulever les cliquets de fixation du capot métallique intérieur et le retirer.
4. Soulever les cliquets de fixation et sortir la carte électronique.
5. Placer l'embase du boitier contre le mur et marquer la position des trous de montage (voir : fig. 2). Ne pas oublier de prendre en compte le trou de montage de sabotage.
6. Percer les trous pour les chevilles.
7. Faire passer les fils à travers le trou dans l'embase du boîtier (voir : fig. 2).
8. A l'aide des et des vis, fixer la base enceinte au mur (les chevilles et les vis sont fournis avec la sirène).
9. Fixer la carte électronique dans l'embase du boitier.
10. Relier les bornes de la sirène avec des fils aux bornes de la centrale d'alarme.
11. A l'aide de cavaliers, de configurer la sirène.
12. Si une batterie est installée dans la sirène, la fixer à l'aide des colliers de serrage (voir : fig. 4), et ensuite la raccorder aux fils (le fil rouge à la borne positive, le fil noir à la borne négative). Une fois la batterie connectée, deux voyants LED extrêmes se mettent à clignoter rapidement.
13. Installer le capot métallique intérieur.
14. Remettre le couvercle de la sirène et le bloquer à l'aide des vis.
15. Mettre la centrale d'alarme sous tension. Lorsque deux voyants LED extrêmes arrêtent de clignoter, tester le fonctionnement de la sirène. A cette fin, utiliser la fonction de test de sorties disponibles dans certains centrales d'alarme ou déclencher une alarme à cette fin.

4
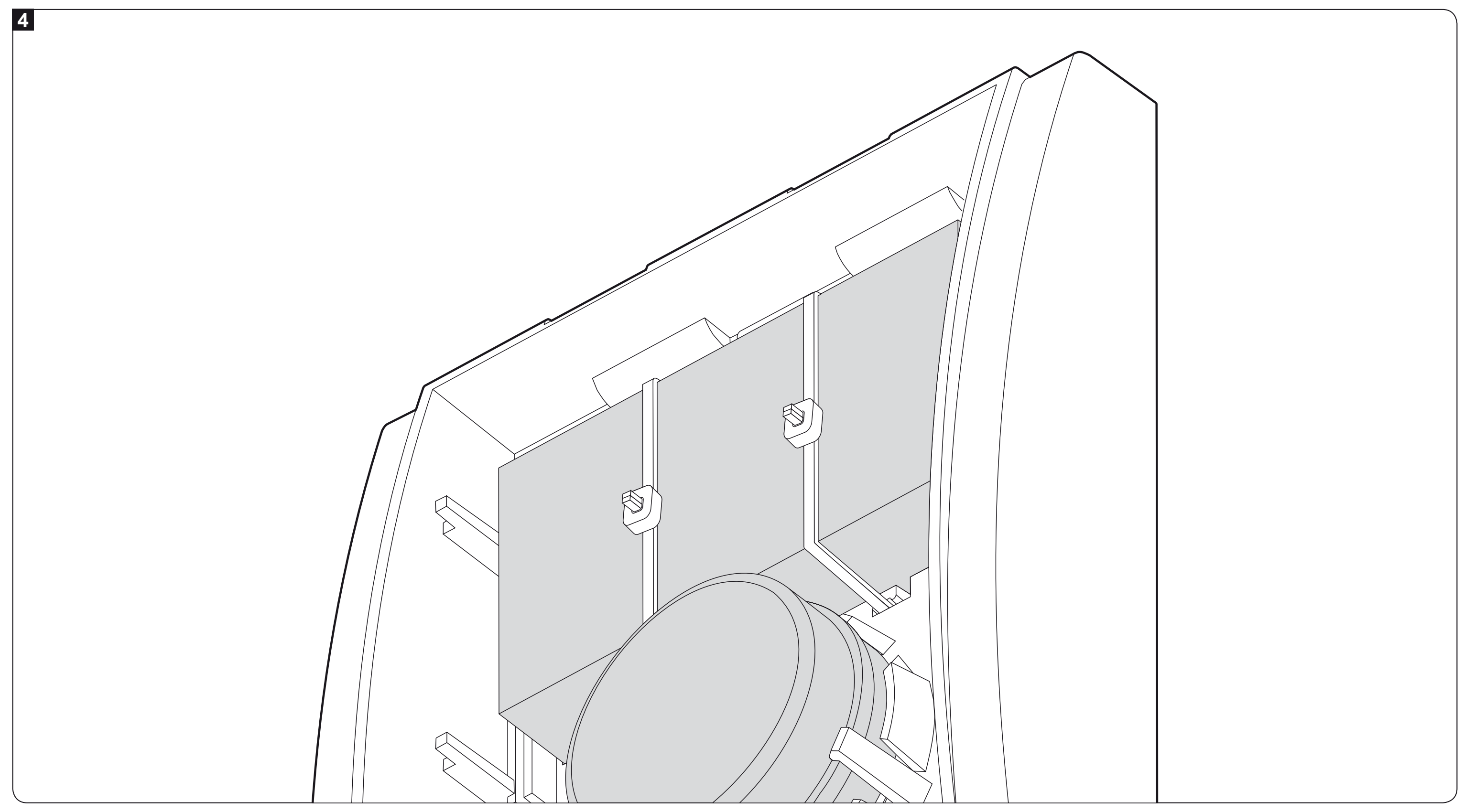

NL

Sirene configuratie jumper

– jumper aan, – jumper uit

LED INT/EXT
Hiermee kunt u instellen hoe de LED's voor indicatie dienen aangestuurd te worden.
- De LED's gebruikt voor indicatie tonen dat de voeding aanwezig is (controle binnen).
- De LED's gebruikt voor indicatie worden gestuurd via de LED ingang (controle buiten).

FLASH/LIGHT
Voor het instellen van hoe de LED's moeten werken voor indicatie.
- De LED's gebruikt voor indicatie knipperen indien actief.
- De LED's gebruikt voor indicatie branden continue indien actief.

2LED/1LED
Voor het instellen van het aantal LED's voor indicatie.
- De indicatie functie wordt uitgevoerd via twee LED's.
- De indicatie functie wordt uitgevoerd via één LED.

LOUDNESS H/L
Voor het instellen van het akoestisch signaal volume.
- Maximaal volume voor het akoestisch signaal.
- Normaal volume voor het akoestisch signaal.

LIMIT SIGN.
Voor het inschakelen/uitschakelen van de akoestisch signalering limitering functie. Als de functie ingeschakeld is dan zullen de jumpers op TIME 0 en TIME 1 worden genegeerd, waarbij de akoestische signalering tot 60 seconden duurt en maar 3 keer geactiveerd kan worden (Er dient 40 seconden tussen elk alarm in te zitten). De alarm telling wordt gereset nadat de LED ingang status gewijzigd is (de LED ingang polariteit doet er niet toe).
- De akoestische signalering limitering functie is ingeschakeld.
- De akoestische signalering limitering functie is uitgeschakeld.

TIME 1 | TIME 0
Deze twee jumpers zijn voor het instellen van de akoestische signaleringstijd.
- 1 minuut.
- 5 minuten.
- 10 minuten.
- 15 minuten.

MELODY 1 | MELODY 0
Deze twee jumpers zijn voor het instellen voor het toon type.
- Twee geluidsfrequenties (1450 Hz/2000 Hz) wisselend binnen 1 seconde.
- Geluid met opkomende frequentie (van 1450 Hz tot 2000 Hz) binnen 1 seconde.
- Geluid geleidelijk opkomende en afvallende frequentie (1450 Hz – 2000 Hz – 1450 Hz) binnen 1 seconde.
- Geluid met afvallende frequentie (van 2000 Hz tot 1450 Hz) binnen 1 seconde.

POLARITY A
Voor het instellen van de STA ingang polariteit.
- Akoestisch signalering wordt geactiveerd als de +12 V DC voltage verwijdert wordt (inactieve status: +12 V DC voltage staat op de ingang).
- Akoestisch signalering wordt geactiveerd als de 0 V voltage verwijdert wordt (inactieve status: 0 V voltage staat op de ingang).

POLARITY O
Voor het instellen van de STO ingang polariteit.
- Optische signalering wordt geactiveerd als de +12 V DC voltage verwijdert wordt (inactieve status: +12 V DC voltage staat op de ingang).
- Optische signalering wordt geactiveerd als de 0 V voltage verwijdert wordt (inactieve status: 0 V voltage staat op de ingang).

POLARITY LED
Voor het instellen van de LED ingang polariteit.
- De LED's voor indicatie zijn actief als de +12 V DC voltage verwijdert wordt (inactieve status: +12 V DC voltage staat op de ingang).
- De LED's voor indicatie zijn actief als de 0 V voltage verwijdert wordt (inactieve status: 0 V voltage staat op de ingang).

Behuizing basis
Uitleg voor Fig. 2:
① montage gat.
② kabel invoer gat.
③ sabotage montage gat.

INSTALLATIE EN OPSTARTEN

Koppel de voeding van het alarmsysteem af voordat u de sirene er op aansluit.

De sirene moet op een muur geïnstalleerd worden en zo hoog mogelijk zodat het bereiken er van bemoeilijkt wordt en zo het risico op sabotage geminimaliseerd wordt. Houd een minimale afstand van 2,5 cm tussen de sirene en de boven kant van een plafond of ander element gesitueerd boven de sirene. Indien te weinig ruimte hier tussen zit, zal het verwijderen van de deksel bemoeilijken.

1. Verwijder de deksel schroeven.
2. Haal de deksel ongeveer 60º naar voren en verwijder deze (zie Fig. 3).
3. Beweeg de houders van de metalen behuizing aan de binnen kant opzij en verwijder deze.
4. Beweeg de houders van de elektronische module opzij en verwijder deze.
5. Plaats de behuizing van de basis op de muur en markeer de gaten voor het boren (zie Fig. 2). Houd rekening met het sabotage montage gat.
6. Boor de gaten voor de pluggen.
7. Voer de bekabeling door het gat van de behuizing (zie Fig. 2).
8. Gebruik pluggen en schroeven op de behuizing vast te zetten op de muur (pluggen en schroeven zijn inbegrepen bij de sirene).
9. Plaats de elektronische module terug in de behuizing.
10. Slaat de sirenebekabeling aan en ook aan de zijde van het alarmsysteem.
11. Gebruik de jumpers om de sirene te configureren.
12. Indien een accu geplaatst wordt in de sirene, bevestig deze dan met de bijgeleverde houders en sluit de accukabels aan op de accu (de rode kabel is de positieve aansluiting en de zwarte kabel de negatieve aansluiting). Na het aansluiten van de accu zullen twee LED's snel gaan knipperen.
13. Plaats de metalen behuizing terug.
14. Plaats de deksel en sluit deze af met de schroeven.
15. Zet de voeding op het alarmsysteem. Als de twee LED's uitgaan dan kunt u de sirene testen op correct functioneren. Om de sirene te testen kunt u de uitgang test uitvoeren, welke beschikbaar is om sommige alarmsystemen, of u kunt een alarm genereren.

5
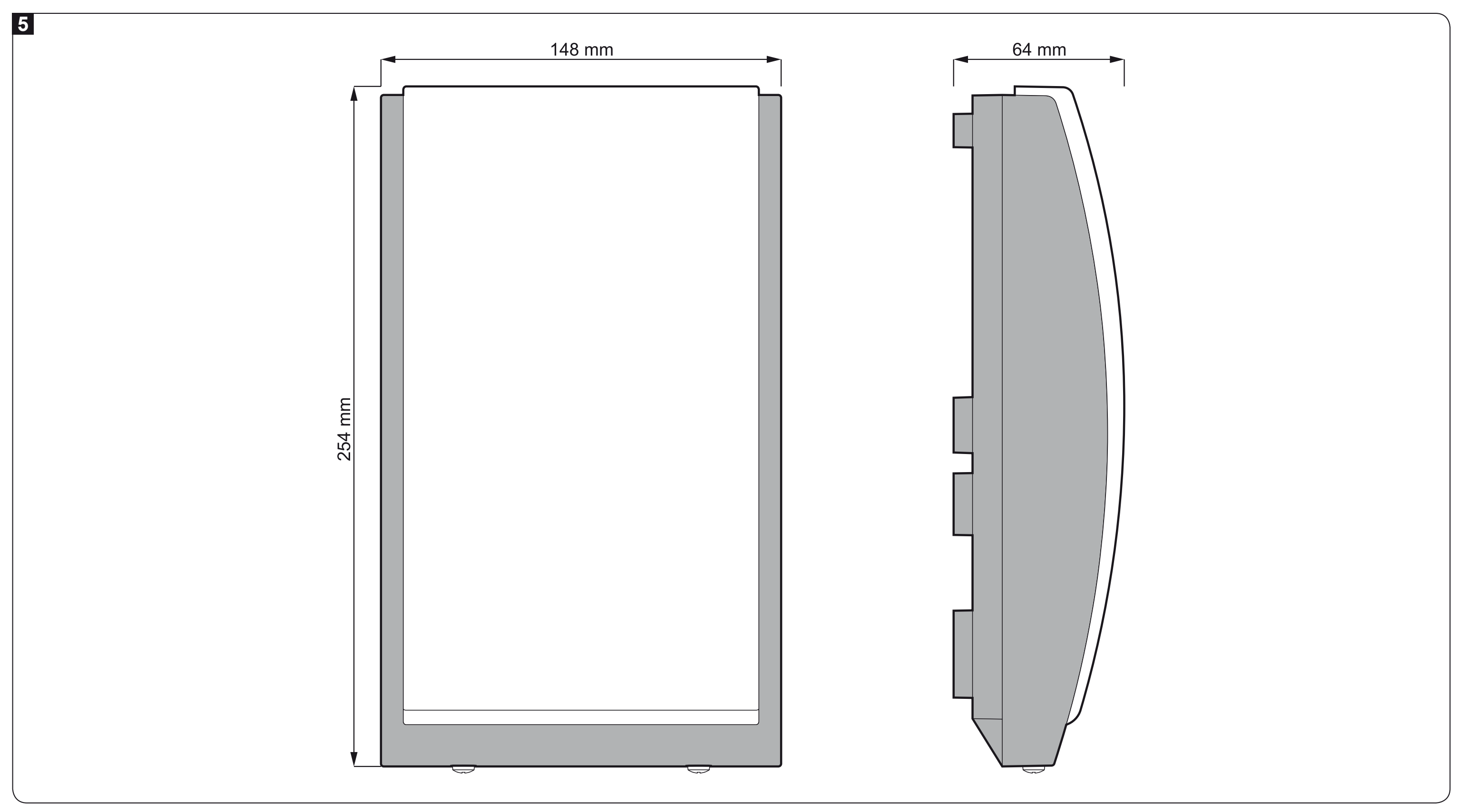

IT

Pin per la configurazione del segnalatore

– pin cortocircuitati, – pin aperti

LED INT/EXT
Per definire la modalità di controllo dei LED di stato.
- I LED di stato informano sulla presenza dell'alimentazione (controllo interno).
- I LED di stato sono controllati dall'ingresso LED (controllo esterno).

FLASH/LIGHT
Per definire la modalità di accensione dei LED di stato.
- I LED di stato lampeggiano quando sono attivi.
- I LED di stato sono accessi quando sono attivi.

2LED/1LED
Per definire la quantità dei LED di stato.
- La funzione di indicazione stato è realizzata dai due LED collocati alle estremità.
- La funzione di indicazione stato è realizzata da un solo LED.

LOUDNESS H/L
Per definire l'intensità della segnalazione acustica.
- L'intensità della segnalazione acustica è massima.
- L'intensità della segnalazione acustica è normale.

LIMIT SIGN.
Abilitazione / disabilitazione del limite della segnalazione acustica. Se la funzione è abilitata lo stato dei pin TIME 0 e TIME 1 viene ignorato, la segnalazione acustica è attiva per 60 secondi (al massimo) e può essere attivata soltanto 3 volte (tra gli allarmi consecutivi devono passare almeno 40 s). Il contatore degli allarmi viene azzerato dopo il cambio dello stato dell'ingresso LED (la polarizzazione dell'ingresso LED non è importante).
- La funzione di limite della segnalazione acustica è attiva.
- La funzione di limite della segnalazione acustica è inattiva.

TIME 1 | TIME 0
Due pin per definire la massima durata della segnalazione acustica.
- 1 minuto.
- 5 minuti.
- 10 minuti.
- 15 minuti.

MELODY 1 | MELODY 0
Due pin per scegliere il tipo della segnalazione acustica.
- Due frequenze (1450 Hz/2000 Hz) alternate ogni secondo.
- Suono con frequenza crescente (da 1450 Hz a 2000 Hz) con periodo di un secondo.
- Suono con frequenza che sale e scende (1450 Hz – 2000 Hz – 1450 Hz) con periodo di un secondo.
- Suono con frequenza decrescente (da 2000 Hz a 1450 Hz) con periodo di un secondo.

POLARITY A
Per definire la polarizzazione dell'ingresso STA.
- La segnalazione acustica è attivata in caso di assenza di tensione +12 V DC (stato inattivo: all'ingresso è applicata una tensione di +12 V DC).
- La segnalazione acustica è attivata in caso di assenza di massa 0 V (stato inattivo: all'ingresso è applicata massa 0 V).

POLARITY O
Per definire la polarizzazione dell'ingresso STO.
- La segnalazione ottica è attivata in caso di assenza di tensione +12 V DC (stato inattivo: all'ingresso è applicata una tensione di +12 V DC).
- La segnalazione ottica è attivata in caso di assenza di massa 0 V (stato inattivo: all'ingresso è applicata massa).

POLARITY LED
Per definire la polarizzazione dell'ingresso LED.
- I LED di indicazione sono attivi in caso di assenza di tensione +12 V DC (stato inattivo: all'ingresso è applicata una tensione di +12 V DC).
- I LED di indicazione sono attivi in caso di assenza di massa 0 V (stato inattivo: all'ingresso è applicata massa).

Base dell'alloggiamento
Legenda del disegno 2:
① foro per il fissaggio alla superficie di installazione.
② foro per il passaggio del cavo.
③ foro per il fissaggio dell'elemento antimanomissione.

INSTALLAZIONE E ACCENSIONE

Prima di collegare il segnalatore alla centrale di allarme occorre togliere l'alimentazione dalla centrale di allarme.

Il segnalatore va montato sulla parete, in un luogo difficile da raggiungere, in modo da minimizzare il rischio di manomissione. Occorre lasciare una distanza di almeno 2,5 cm tra il lato superiore del segnalatore ed il soffitto (o qualsiasi altro ostacolo al di sopra di esso). Altrimenti, il riposizionamento della copertura potrebbe risultare impossibile.

1. Rimuovere le viti di fissaggio della copertura.
2. Sollevare la copertura con un angolo approssimativo di 60º e toglierla (vedi: dis. 3).
3. Rimuovere la protezione metallica interna piegando le linguette di fissaggio.
4. Piegare le linguette di fissaggio ed estrarre la scheda elettronica.
5. Mettere la base del coperchio sulla parete e contrassegnare la posizione dei fori di fissaggio (vedi: dis. 2). Prestare attenzione anche al foro dell'elemento antimanomissione.
6. Praticare sulla parete i fori per i tasselli.
7. Far passare i cavi attraverso il foro nella base del coperchio (vedi: dis. 2).
8. Utilizzando i tasselli e le viti, fissare la base dell'alloggiamento alla parete (i tasselli e le viti sono in dotazione).
9. Fissare la scheda elettronica nella base del coperchio.
10. Collegare i morsetti del segnalatore ai morsetti della centrale di allarme.
11. Tramite i jumper configurare il segnalatore.
12. Se nel segnalatore dovesse essere installata la batteria, occorre assicurarla all'alloggiamento con le staffe di fissaggio (vedi: dis. 4). Dopo aver assicurato la batteria, collegare i suoi cavi (rosso – per il positivo, nero – per il negativo). Dopo aver collegato la batteria, i due LED collocati alle estremità sinistra e destra cominceranno a lampeggiare velocemente.
13. Installare la protezione metallica interna.
14. Installare il coperchio e bloccarlo con l'ausilio delle viti.
15. Accendere l'alimentazione della centrale di allarme. Quando due LED lampeggianti cambieranno la modalità di indicazione, sarà possibile testare l'operatività del segnalatore. A tale scopo si consiglia di usare la funzione di test uscite disponibile in alcune centrali di allarme oppure richiamare l'allarme.

ES

Pins para configurar la sirena

– jumper colocado, – jumper quitado

LED INT/EXT
Sirven para determinar cómo se controlarán los diodos LED utilizados como indicadores.
- Los diodos LED utilizados como indicadores indican que la alimentación está presente (control interior).
- Los diodos LED utilizados como indicadores se controlan por medio de la entrada LED (control exterior).

FLASH/LIGHT
Sirven para determinar cómo se controlarán los diodos LED utilizados como indicadores.
- Los diodos LED utilizados como indicadores parpadean cuando están activos.
- Los diodos LED utilizados como indicadores centellean cuando están activos.

2LED/1LED
Sirven para determinar el número de diodos LED utilizados como indicadores.
- Dos diodos LED extremos realizan la función de indicadores.
- Un diodo LED realiza la función de indicador.

LOUDNESS H/L
Sirven para determinar el volumen de la señalización acústica.
- Volumen máximo de la señalización acústica.
- Volumen normal de la señalización acústica.

LIMIT SIGN.
Sirven para activar / desactivar la funcin de limitar la señalización acústica. Cuando la función está activada, el estado de los pins TIME 0 y TIME 1 es ignorado, la señalización acústica durará 60 segundos como máximo y puede ser activada únicamente 3 veces (al menos 40 segundos tienen que transcurrir entre las alarmas consecutivas). El contador de alarmas se borrará cuando el estado de la entrada LED se cambie (la polaridad de la entrada LED es irrelevante).
- La función de limitar la señalización acústica está activada.
- La función de limitar la señalización acústica está desactivada.

TIME 1 | TIME 0
Dos pares de pins sirven para determinar la duración máxima de la señalización acústica.
- 1 minuto.
- 5 minutos.
- 10 minutos.
- 15 minutos.

MELODY 1 | MELODY 0
Dos pares de pins sirven para seleccionar el tipo de tono.
- Dos frecuencias de señal (1450 Hz/2000 Hz) alternando durante 1 segundo.
- Señal de frecuencia creciente (de 1450 Hz a 2000 Hz) durante 1 segundo.
- Señal con frecuencia que sube y baja uniformemente (1450 Hz – 2000 Hz – 1450 Hz) durante 1 segundo.
- Señal de frecuencia decreciente (de 2000 Hz a 1450 Hz) durante 1 segundo.

POLARITY A
Sirven para determinar la polaridad de la entrada STA.
- La señalización acústica se activa cuando la tensión +12 V DC no está conectada (estado inactivo: la tensión +12 V DC está suministrada a la entrada).
- La señalización acústica se activa cuando la masa no está conectada (estado inactivo: la masa está suministrada a la entrada).

POLARITY O
Sirven para determinar la polaridad de la entrada STO.
- La señalización óptica se activa cuando la tensión +12 V DC no está conectada (estado inactivo: la tensión +12 V DC está suministrada a la entrada).
- La señalización óptica se activa cuando la masa no está conectada (estado inactivo: la masa está suministrada a la entrada).

POLARITY LED
Sirven para determinar la polaridad de la entrada LED.
- Los diodos LED utilizados como indicadres se activan cuando la tensión +12 V DC no está conectada (estado inactivo: la tensión +12 V DC está suministrada a la entrada).
- Los diodos LED utilizados como indicadres se activan cuando la masa no está conectada (estado inactivo: la masa está suministrada a la entrada).

Base de la caja
Leyenda para la figura 2:
① orificio de montaje.
② orificio para los cables.
③ orificio de montaje de la protección antisabotaje.

INSTALACIÓN Y PUESTA EN MARCHA

Antes de conectar la sirena con la central de alarma, es necesario desactivar la alimentación de la central de alarma.

Es preciso instalar la sirena en la pared, en lo alto y en un lugar poco accesible, para reducir al mínimo el riesgo del sabotaje. Es necesario mantener una distancia adecuada (como mínimo 2,5 cm) entre el borde superior de la caja de la sirena y el techo u otro elemento que se encuentra encima de la sirena. Cuando la distancia indicada no exista, será probable que no sea posible instalar de nuevo la cubierta.

1. Desatornillar el tortillo que bloquea la cubierta.
2. Apartar hacia arriba a aprox. 60º la cubierta de la caja (ver: fig. 3).
3. Apartar a un lado los tacos que fijan la protección interior de metal y retirarla.
4. Apartar a un lado los tacos que fijan el módulo de electrónica y retirarlo.
5. Colocar la base de la caja a la pared y marcar la posición de los orificios de montaje (ver: fig. 2). Es necesario tomar en consideración el orificio de montaje para la protección antisabotaje.
6. Taladrar en la pared las perforaciones para los tacos de fijación.
7. Guiar los conductores por el orificio realizado en la base de la caja (ver: fig. 2).
8. Utilizando los tornillos y tacos de fijación fijar la base de la caja a la pared (los tornillos y tacos de fijación están proporcionados con la sirena).
9. Fijar el módulo de electrónica en la base de la caja.
10. Conectar los contactos de la sirena con los contactos de la central de alarma.
11. Configurar la sirena utilizando los jumpers.
12. Si en la sirena debe ser instalada la batería, fijarla con los soportes previstos para este fin (ver: fig. 4), y después conectar respectivamente con ella los conductores (rojo con el terminal positivo, negro con el negativo). Después de conectar la batería, dos diodos LED extremos empezarán a parpadear rápidamente.
13. Instalar la protección interior de metal.
14. Colocar la cubierta de la sirena, cerrarla y después bloquearla utilizando un tornillo.
15. Activar la alimentación de la central de alarma. Cuando dos diodos LED extremos dejen de parpadear rápidamente, será posible verificar el correcto funcionamiento de la sirena. Para testear el dispositivo, se puede utilizar la función de test de las salidas que está disponible en algunas centrales de alarma o se puede activar la alarma con fines de testear.

GR

βραχυκυκλωτήρες για διαμόρφωση σειρήνας

– βραχυκυκλωτήρας ενεργός, – βραχυκυκλωτήρας ανενεργός

LED INT/EXT
Σας επιτρέπει να ορίσετε τον τρόπο που ελέγχονται τα ενδεικτικά LED.
- Τα LED που χρησιμοποιούνται ως δείκτες δείχνουν ότι η παροχή ρεύματος είναι διαθέσιμη (εσωτερικός έλεγχος).
- Τα LED που χρησιμοποιούνται ως δείκτες ελέγχεται μέσω της εισόδου LED (εξωτερικός έλεγχος).

FLASH/LIGHT
Σας επιτρέπει να ορίσετε τον τρόπο που λειτουργούν τα ενδεικτικά LED.
- Τα ενδεικτικά LED αναβοσβήνουν όταν είναι ενεργά.
- Τα ενδεικτικά LED ανάβουν όταν είναι ενεργά.

2LED/1LED
Σας επιτρέπει να ορίσετε τον αριθμό των LED που χρησιμοποιούνται ως ενδεκτικά
- Η ενδεικτική λειτουργία εκτελείται από δύο LED.
- Η ενδεικτική λειτουργία εκτελείται από ένα LED.

LOUDNESS H/L
Σας επιτρέπει να ρυθμίσετε την ένταση ακουστικού σήματος.
- Μέγιστη ένταση του ακουστικού σήματος.
- Κανονική ένταση του ακουστικού σήματος.

LIMIT SIGN.
Σας επιτρέπει να ενεργοποιήσετε / απενεργοποιήσετε τη λειτουργία περιορισμού ηχητικού σήματος. Όταν η λειτουργία είναι ενεργοποιημένη, η κατάσταση των βραχυκυκλωτήρων TIME 0 και ο TIME 1 αγνοείται, η ακουστική σηματοδότηση διαρκεί μέχρι 60 δευτερόλεπτα και μπορεί να διεγερθεί μόνο 3 φορές (μία διαφορά τουλάχιστον 40 δευτερόλεπτα πρέπει να μεσολαβεί μεταξύ διαδοχικών συναγερμών). Ο μετρητής συναγερμού θα κάνει επαναφορά μετά από μεταβολή της κατάστασης εισόδου LED (η πολικότητα της εισόδου LED είναι άνευ σημασίας).
- Η λειτουργία περιορισμού του ηχητικό σήματος είναι ενεργοποιημένη
- Η λειτουργία περιορισμού του ηχητικό σήματος είναι ανενεργή

TIME 1 | TIME 0
Τα δύο ζεύγη των ακίδων σας επιτρέπουν να ρυθμίσετε το χρόνο αποκοπής των ακουστικών σημάτων.
- 1 λεπτό.
- 5 λεπτά.
- 10 λεπτά.
- 15 λεπτά.

MELODY 1 | MELODY 0
Τα δύο ζεύγη των βραχυκυκλωτήρες που σας επιτρέπουν να επιλέξετε τον τύπο ήχου.
- Δύο ηχητικές συχνότητες (1450 Hz/2000 Hz), που εναλλάσσονται ανά 1 δευτερόλεπτο.
- Ήχος με την άνοδο της συχνότητας (από 1450 Hz έως 2000 Hz) μέσα σε 1 δευτερόλεπτο.
- Ήχου με ομαλή άνοδο και πτώση συχνότητας (1450 Hz - 2000 Hz - 1450 Hz) μέσα σε 1 δευτερόλεπτο.
- Ήχος με την πτώση των συχνοτήτων (από 2000 Hz έως 1450 Hz) μέσα σε 1 δευτερόλεπτο.

POLARITY A
Σας επιτρέπει να ορίσετε πολικότητα για την είσοδο STA.
- Ακουστική σηματοδότηση ενεργοποιείται όταν αφαιρείται τάση +12 V DC (ανενεργή κατάσταση: +12 V DC τάση εφαρμόζεται στην είσοδο).
- Ακουστική σηματοδότηση ενεργοποιείται όταν αφαιρείται τάση 0 V (ανενεργή κατάσταση: 0 V τάση εφαρμόζεται στην είσοδο).

POLARITY O
Σας επιτρέπει να ορίσετε πολικότητα για την είσοδο STO.
- Οπτική σηματοδότηση ενεργοποιείται όταν αφαιρείται τάση +12 V DC (ανενεργή κατάσταση: +12 V DC τάση εφαρμόζεται στην είσοδο).
- Οπτική σηματοδότηση ενεργοποιείται όταν αφαιρείται τάση 0 V (ανενεργή κατάσταση: 0 V τάση εφαρμόζεται στην είσοδο).

POLARITY LED
Σας επιτρέπει να ορίσετε την πολικότητα της εισόδου LED.
- Τα ενδεικτικά LED είναι ενεργά όταν αφαιρείται τάση +12 V DC (ανενεργή κατάσταση: +12 V DC τάση εφαρμόζεται στην είσοδο).
- Τα ενδεικτικά LED είναι ενεργά όταν αφαιρείται τάση 0 V (ανενεργή κατάσταση: 0 V τάση εφαρμόζεται στην είσοδο).

Βάση περιβλήματος
Εξηγήσεις για το σχήμα. 2:
① οπή στερέωσης.
② οπή εισόδου καλωδίου.
③ οπή στερέωσης tamper.

ΕΓΚΑΤΑΣΤΑΣΗ ΚΑΙ ΕΝΑΡΞΗ ΛΕΙΤΟΥΡΓΙΑΣ

Απενεργοποιήστε τον πίνακα ελέγχου να πριν συνδέσετε τη σειρήνα.

Η σειρήνα πρέπει να εγκατασταθεί στον τοίχο, ψηλά πάνω από το πάτωμα, σε μια δυσπρόσιτη θέση, έτσι ώστε να ελαχιστοποιηθεί ο κίνδυνος της δολιοφθοράς. Διατηρήστε αρκετή απόσταση (τουλάχιστον 2,5 cm) μεταξύ της άνω άκρης του περιβλήματος της σειρήνας και της οροφής ή άλλου στοιχείου που βρίσκεται πάνω από την σειρήνα. Αντικατάσταση του καλύμματος μπορεί να αποδειχθεί αδύνατη λόγω της έλλειψης χώρου.

1. Αφαιρέστε τις βίδες ασφάλισης του καλύμματος.
2. Ανασηκώστε το κάλυμμα κατά περίπου. 60 º και αφαιρέστε το (βλέπε σχήμα. 3).
3. Παραμερίστε τα άγκιστρα που συγκρατούν το εσωτερικό μεταλλικό κάλυμμα και αφαιρέστε το.
4. Παραμερίστε τα άγκιστρα που συγκρατούν την ηλεκτρονική μονάδα και αφαιρέστε τη.
5. Τοποθετήστε τη μονάδα βάσης στον τοίχο και σημειώστε τη θέση των οπών στήριξης (βλ. σχήμα. 2). Να είστε βέβαιος να λάβει υπόψη την οπή στερέωσης του ταμπερ.
6. Ανοίξτε τις τρύπες για τα βύσματα τοίχου (ούπατ).
7. περάστε τα καλώδια μέσα από την οπή στη βάση του περιβλήματος (βλ. Σχήμα 2.).
8. Χρησιμοποιώντας ούπα και βίδες, στερεώστε το περίβλημα της βάση στον τοίχο (τα ούπα και οι βίδες περιλαμβάνονται στην σειρήνα).
9. Ασφαλίστε την ηλεκτρονική μονάδα στο περίβλημα βάσης.
10. Συνδέστε τους τερματικά της σειρήνας με καλώδια στα τερματικά του πίνακα ελέγχου.
11. Χρησιμοποιώντας βραχυκυκλωτήρες, διαμορφώστε την σειρήνα.
12. Αν η μπαταρία πρόκειται να εγκατασταθεί στην σειρήνα, ασφαλίσετε την μπαταρία χρησιμοποιώντας δεματικά (βλ. Σχήμα. 4), και στη συνέχεια, συνδέστε τα ηλεκτρόδια στην μπαταρία (το κόκκινο καλώδιο στο θετικό τερματικό, το μαύρο καλώδιο στον αρνητικό πόλο). Μετά τη σύνδεση της μπαταρίας, δύο LED θα αρχίσουν να αναβοσβήνουν γρήγορα.
13. Τοποθετήστε το εσωτερικό μεταλλικό κάλυμμα.
14. Επανατοποθετήστε το καπάκι της σειρήνας, κλείστε το καπάκι και στη συνέχεια ασφαλίστε το με τις βίδες.
15. Τροφοδοτήστε τον πίνακα ελέγχου. Όταν τα δύο LED σταματήσουν να αναβοσβήνουν γρήγορα, μπορείτε να δοκιμάσετε τη σειρήνα για τη σωστή λειτουργία. Για τον έλεγχο της σειρήνας, μπορείτε να χρησιμοποιήσετε τη λειτουργία ελέγχου εξόδου, η οποία είναι διαθέσιμη σε κάποιους πίνακες ελέγχου, ή μπορεί να ενεργοποιηθεί ο συναγερμός για σκοπούς δοκιμής.

HU

Sziréna beállító érintkezők

– rövidzár fenn, – rövidzár lenn

LED INT/EXT
Lehetővé teszi a jelző LED-ek vezérlési módjának beállítását.
- A LED-ek a tápfeszültség meglététének jelzésére szolgálnak (belső vezérlés).
- A LED-ek a LED bemenet segítségével kerülnek vezérlésre (külső vezérlés).

FLASH/LIGHT
Lehetővé teszi a jelző LED-ek működési módjának beállítását.
- A LED-ek aktív állapotukban villognak.
- A LED-ek folyamatos fénnyel világítanak aktív állapotukban.

2LED/1LED
Lehetővé teszi a jelző LED-ek számának beállítását.
- Mindkét LED jelzésfunkcióra szolgál.
- Csak az egyik LED szolgál jelzésfunkcióra.

LOUDNESS H/L
Lehetővé teszi a hangjelzés hangerejének beállítását.
- Maximális hangerejű hangjelzés.
- Normál hangerejű hangjelzés.

LIMIT SIGN.
Lehetővé teszi a hangjelzés-korlátozás funkció engedélyezését / tiltását. Amennyiben a funkció engedélyezve van, akkor a TIME 0 és TIME 1 érintkezők állapota nem kerül figyelembevételre és a hangjelzés maximum 60 mp-ig tart, valamint csak 3 alkalommal indítható (legalább 40 mp-nek kell eltelnie az egymást követő riasztások között). A riasztásszámláló a LED bemenet állapotának megváltozása után kerül törlésre (a LED bemenet polaritása lényegtelen)
- A hangjelzés-korlátozás funkció engedélyezése.
- A hangjelzés-korlátozás funkció letiltása.

TIME 1 | TIME 0
A két pár érintkező lehetővé teszi a hangjelzés kikapcsolási idejének beállítását.
- 1 perc.
- 5 perc.
- 10 perc.
- 15 perc.

MELODY 1 | MELODY 0
A két pár érintkező lehetővé teszi a hangjelzés típusának beállítását.
- Két, 1 mp-ként váltakozó különböző frekvenciájú (1450 Hz/2000 Hz) hang.
- 1 mp-es ciklusú emelkedő frekvenciájú (1450 Hz - 2000 Hz).
- 1 mp-es ciklusú lágyan emelkedő, majd csökkenő frekvenciájú hang (1450 Hz – 2000 Hz – 1450 Hz).
- 1 mp-es ciklusú csökkenő frekvenciájú hang (2000 Hz - 1450 Hz).

POLARITY A
Lehetővé teszi az STA bemenet polaritásának beállítását.
- A hangjelzés a +12 V DC feszültség bemenetről történő eltávolításkor indul (inaktív állapot: +12 V DC alkalmazása a bemeneten).
- A hangjelzés a 0 V 0 feszültség bemenetről történő eltávolításkor indul (inaktív állapot: 0 V 0 alkalmazása a bemeneten).

POLARITY O
Lehetővé teszi az LED bemenet polaritásának beállítását.
- A fényjelzés a +12 V DC feszültség bemenetről történő eltávolításkor indul (inaktív állapot: +12 V DC alkalmazása a bemeneten).
- A fényjelzés a 0 V 0 feszültség bemenetről történő eltávolításkor indul (inaktív állapot: 0 V 0 alkalmazása a bemeneten).

POLARITY LED
Lehetővé teszi az LED bemenet polaritásának beállítását.
- A jelzésre használt LED +12 V DC feszültség bemenetről történő eltávolításkor aktiválódik (inaktív állapot: +12 V DC alkalmazása a bemeneten).
- A jelzésre használt LED 0 V feszültség bemenetről történő eltávolításkor aktiválódik (inaktív állapot: 0 V alkalmazása a bemeneten).

Ház hátoldala
2. ábra magyarázata:
① rögzítő nyílások.
② kábelbevezető nyílás.
③ szabotázsrögzítő nyílás.

FELSZERELÉS ÉS ELINDÍTÁS

Kapcsolja le a vezérlőpanel tápellátását a sziréna csatlakoztatása előtt.

A szirénát a padló szintje fölé magasan, a szabotálás kockázatát minimálisra csökkentő nehezen elérhető helyre kell felszerelni. Tartson megfelelő távolságot (minimum 2.5 cm) a sziréna felső éles és a mennyezet vagy más a sziréna felett elhelyezkedő elem között. A fedél eltávolítása lehetetlenné válhat a megfelelő távolság hiánya esetében.

1. Távolítsa el a fedélrögzítő csavarokat.
2. Billentse meg a fedelet kb. 60º foknyira és távolítsa le azt (3. Ábra).
3. Óvatosan hajlítsa kifelé a belső fémburkolatot rögzítő tartófüleket, majd távolítsa le a fémburkolatot.
4. Akassza ki az elektronikai áramkört a tartófülekből és távolítsa el azt.
5. Helyezze a szirénaház hátoldalát a falra és jelölje be a rögzítő furatok helyét (lásd 2. Ábra). Legyen figyelemmel a szabotázs rögzítő furatára is.
6. Készítse el a furatokat a tiplik számára.
7. Vezesse keresztül a vezetékeket a ház hátoldalának nyílásán (lásd 2. Ábra).
8. A tiplik és a csavarok segítségével rögzítse a szirénaház hátoldalát a falra (a tiplik és a csavarok megtalálhatóak a sziréna csomagjában).
9. Rögzítse vissza az elektronikai modult a ház hátoldalába.
10. Csatlakoztassa a szirénát a vezérlőpanel megfelelő csatlakozási pontjaira.
11. A rövidzárak használatával állítsa be a sziréna működési módját.
12. Ha akkumulátor is beszerelésre kerül a szirénába, akkor rögzítse azt kábel gyorskötözőkkel és csatlakoztassa a kábeleket az akkumulátorhoz (pirosat a pozitív csatlakozóhoz és feketét a negatív csatlakozóhoz). Az akkumulátor csatlakoztatása után a két jelző LED gyorsan villogni kezd.
13. Helyezze vissza a belső fémburkolatot.
14. Helyezze vissza a sziréna fedelét, zárja vissza azt, majd rögzítse a csavarokkal.
15. Kapcsolja be a vezérlőpanel tápfeszültségét. Ha a két jelző LED abbahagyta a villogást, akkor tesztelhető a sziréna megfelelő működése. A sziréna tesztelésére használható bizonyos vezérlőpanelek esetében a kimenetek tesztfunkciója, vagy tesztcélból indított riasztás.