Satel

# MICRA

# MPD-300

mpd300_int 06/15

**PL BEZPRZEWODOWA PASYWNA CZUJKA PODCZERWIENI**

**EN WIRELESS PASSIVE INFRARED DETECTOR**

**DE FUNK PASSIV-INFRAROT-MELDER**

**RU БЕСПРОВОДНОЙ ПАССИВНЫЙ ИНФРАКРАСНЫЙ ИЗВЕЩАТЕЛЬ**

**UA БЕЗПРОВІДНИЙ ПАСИВНИЙ ІНФРАЧЕРВОНИЙ СПОВІЩУВАЧ РУХУ**

**FR DETECTEUR INFRAROUGE PASSIF SANS FIL**

**NL DRAADLOZE PASSIEF INFRAROOD DETECTOR**

**IT RILEVATORE AD INFRAROSSI PASSIVI SENZA FILI**

**ES DETECTOR INFRARROJO PASIVO INALÁMBRICO**

**CZ BEZDRÁTOVÝ PIR DETEKTOR**

**SK BEZDRÔTOVÝ PIR DETEKTOR POHYBU**

**GR ΑΣΥΡΜΑΤΟΣ ΠΑΘΗΤΙΚΟΣ ΑΝΙΧΝΕΥΤΗΣ ΥΠΕΡΥΘΡΩΝ**

**HU VEZETÉKNÉLKÜLI PASSZÍV INFRAÉRZÉKELŐ**

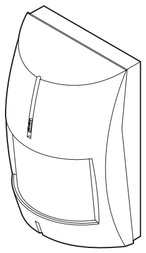

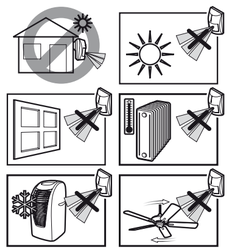

1

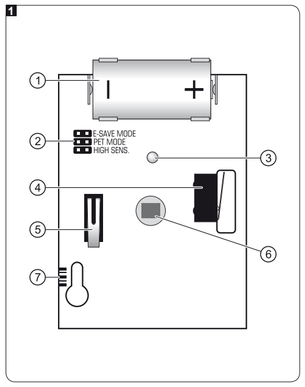



Satel

**SATEL sp. z o.o.**
**ul. Budowlanych 66; 80-298 Gdansk, POLAND**
tel. +48 58 320 94 00; www.satel.eu


CE 1471 TP EAC

## PL

Czujka MPD-300 umożliwia wykrycie ruchu w chronionym obszarze. Współpracuje z modułem alarmowym MICRA z wersją oprogramowania 2.02 lub nowszą. Instrukcja dotyczy czujki z wersją elektroniki 1.2 lub nowszą.

### WŁAŚCIWOŚCI

- Podwójny pyroelement.
- Cyfrowy algorytm detekcji ruchu.
- Autodiagnostyka toru sygnałowego czujki.
- Opcja odporności na ruch zwierząt o wadze do 15 kilogramów.
- Cyfrowa kompensacja temperatury.
- Dioda LED do sygnalizacji.
- Ochrona sabotażowa przed otwarciem obudowy i przed oderwaniem od podłoża.

### OPIS

Wykrycie ruchu lub otwarcie styku sabotażowego wywołuje alarm. Informacja o alarmie przesyłana jest drogą radiową do modułu alarmowego MICRA.

Czujka może pracować w następujących trybach:

**normalny** – każdy alarm skutkuje wysłaniem transmisji radiowej.

**oszczędzania energii** – po wysłaniu przez czujkę informacji o alarmie wywołanym wykryciem ruchu, kolejna transmisja z informacją o takim alarmie zostanie wysłana najwcześniej po upływie 3 minut. Alarmy sabotażowe wysyłane są zawsze.

**testowy** – czujka działa podobnie jak w trybie normalnym, ale alarmy są sygnalizowane przez diodę LED (dioda świeci przez 2 sekundy).

Wyboru między trybem normalnym a trybem oszczędzania energii dokonuje się przy pomocy kołków E-SAVE MODE (rys. 1). Tryb testowy jest włączany na 20 minut po włożeniu baterii lub otwarciu styku sabotażowego.

Czujka kontroluje poprawność działania toru sygnałowego. Awaria toru sygnałowego jest sygnalizowana przy pomocy diody LED (2 błyski co 40 sekund).

Co 15 minut czujka wysyła transmisję z informacją o stanie toru sygnałowego, styków sabotażowych i baterii. Okresowe transmisje służą do nadzorowania obecności i sprawności czujki. W trybie testowym transmisja ta sygnalizowana jest świeceniem diody LED przez 80 milisekund.

### PŁYTKA ELEKTRONIKI

① bateria CR123A. Czujka kontroluje stan baterii. Gdy napięcie jest niższe od 2,6 V, w trakcie każdej transmisji wysyłana jest informacja o słabej baterii.

② kołki do konfiguracji czujki:

**E-SAVE MODE** wybór trybu pracy:
- kołki zwarte – tryb oszczędzania energii;
- kołki rozwarte – tryb normalny.

**PET MODE** opcja odporności na zwierzęta:
- kołki zwarte – opcja włączona;
- kołki rozwarte – opcja wyłączona.

**HIGH SENS.** wybór czułości:
- kołki zwarte – wysoka czułość (rys. 2);
- kołki rozwarte – normalna czułość (rys. 3).

③ dioda LED.

④ styk sabotażowy reagujący na oderwanie czujki od nakładki sabotażowej.

⑤ styk sabotażowy reagujący na otwarcie obudowy.

⑥ pyroelement.

⑦ podziałka do pozycjonowania pyroelementu względem soczewki (rys. 9).

## EN

The MPD-300 detector can detect motion in a protected area. It can be used in conjunction with the MICRA alarm module with firmware version 2.02 or newer. This manual applies to the detector with electronics version 1.2 or newer.

### FEATURES

- Dual element pyrosensor.
- Digital motion detection algorithm.
- Detector signal path self-diagnostic.
- Pet immunity up to 15 kg.
- Digital temperature compensation.
- LED indicator.
- Tamper protection in 2 ways – cover and/or detector removal.

### DESCRIPTION

Motion detection or opening the tamper contact causes an alarm. Information on the alarm is send by radio to the MICRA alarm module.

The detector can work in the following modes:

**normal** – each alarm results in sending a radio transmission.

**energy save** – after sending information about the alarm caused by motion detection, the next transmission containing information on this alarm will be sent after 3 minutes at the earliest. Tamper alarms are always sent.

**test** – the detector operates like in the normal mode, but the alarms are signaled by the LED (the LED is lit for 2 seconds).

To select between normal mode and energy saving mode, use the E-SAVE MODE pins (Fig. 1). The test mode is turned on for 20 minutes after inserting the batteries or opening the tamper contact.

The detector monitors the signal path for correct operation. Failure of the signal path is indicated by the LED (2 flashes every 40 seconds).

Every 15 minutes, the detector sends a transmission containing information on the status of the signal path, tamper contacts and battery. Periodic transmissions are used to monitor presence and operation of the detector. In the test mode, this transmission is indicated by the LED lighting for 80 milliseconds.

### ELECTRONICS BOARD

① CR123A battery. The detector checks the battery status. When the voltage is lower than 2.6 V, the low-battery information is sent during each transmission.

② detector configuration pins:

**E-SAVE MODE** operating mode selection:
- pins shorted – energy save mode;
- pins open – normal mode.

**PET MODE** pet immunity option:
- pins shorted – option enabled;
- pins open – option disabled.

**HIGH SENS.** sensitivity selection:
- pins shorted – high sensitivity (Fig. 2);
- pins open – normal sensitivity (Fig. 3).

③ LED indicator.

④ tamper contact activated by detector removal from the back tamper unit.

⑤ tamper contact activated by cover removal.

⑥ pyroelectric sensor.

⑦ scale for positioning of pyroelectric sensor against the lens (Fig. 9).

2

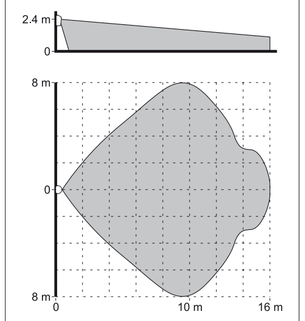


3

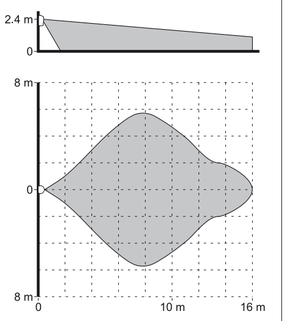


## DE

Der MPD-300 Melder ermöglicht die Bewegungserfassung im geschützten Raum. Das Gerät ist kompatibel mit dem MICRA Alarmmodul mit der Firmwareversion 2.02 oder höher. Die Anleitung bezieht sich auf den Melder mit der Elektronikversion 1.2 oder höher.

### EIGENSCHAFTEN

- Zweifaches Pyroelement.
- Digitaler Algorithmus der Bewegungserfassung.
- Autodiagnose der Signalbahn des Melders.
- Haustiererkennung bis 15 kg.
- Digitale Temperaturkompensation.
- LED-Diode zur Signalisierung.
- Sabotageschutz vor Öffnung des Gehäuses und Abreißen von der Wand.

### BESCHREIBUNG

Die Erfassung einer Bewegung oder Öffnung des Sabotagekontaktes löst einen Alarm aus. Die Alarmmeldung wird per Funknetz an das MICRA Alarmmodul gesendet.

Der Melder kann in folgenden Modi betrieben werden:

**normal** – nach jedem Alarm wird die Funkübertragung gesendet.

**Energiesparmodus** – nach dem Senden vom Melder einer Information mit dem durch die Bewegung ausgelösten Alarm erfolgt die nächste Übertragung der Alarmmeldung erst nach 3 Minuten. Die Sabotagealarme werden immer gesendet.

**Testmodus** – der Magnetkontakt funktioniert ähnlich, wie im Normalmodus, aber die Alarme werden mit der LED signalisiert (die LED leuchtet 2 Sekunden lang).

Zur Auswahl zwischen dem Normalmodus und dem Energiespermodus dienen die Pins E SAVE MODE (Abb. 1). Der Testmodus wird 20 Minuten nach Einlegen der Batterie und Öffnung des Sabotagekontaktes aktiviert.

Der Melder prüft die Funktion der Signalbahn. Die Störung der Signalbahn ist mit Hilfe der LED-Diode signalisiert (zweimaliges Blitzen alle 40 Sekunden).

Alle 15 Minuten sendet der Magnetkontakt eine Information zum aktuellen Zustand des aktiven Reedkontaktes, des Eingangs, des Sabotagekontaktes und der Batterie. Periodische Übertragungen prüfen die Anwesenheit und Funktionsleistung des Magnetkontaktes. Im Testmodus wird die Übertragung 80 Millisekunden lang durch Leuchten der LED signalisiert.

### ELEKTRONIKPLATINE

① CR123A Batterie. Der Melder kontrolliert den Zustand der Batterie. Wenn die Spannung unter 2,6 V fällt, dann wird bei jeder Übertragung eine Information über schwache Batterie gesendet

② Pins zur Konfiguration des Magnetkontaktes:

**E-SAVE MODE** Auswahl des Betriebsmodus:
- Pins geschlossen – Energiesparmodus;
- Pin geöffnet – Normalmodus.

**PET MODE** Haustererkennung:
- Pins geschlossen – Option eingeschaltet;
- Pins geöffnet – Option ausgeschaltet.

**HIGH SENS.** Auswahl der Empfindlichkeit:
- Pins geschlossen – hohe Empfindlichkeit (Abb. 2);
- Pins geöffnet – normale Empfindlichkeit (Abb. 3).

③ LED-Diode.

④ Sabotagekontakt gegen Abreißen des Melders vom Sabotagedeckel.

⑤ Sabotagekontakt gegen Öffnung des Gehäuses.

⑥ Pyroelement.

⑦ Justierung zum Positionieren des Pyroelements im Verhältnis zur Linse (Abb. 9).

## RU

Извещатель MPD-300 позволяет обнаружить движение в охраняемой зоне. Он совместим с охранным модулем MICRA с микропрограммой версии 2.02 или более поздней. Инструкция относится к извещателю с печатной платой версии 1.2 или более поздней.

### СВОЙСТВА

- Сдвоенный пироэлемент.
- Цифровой алгоритм обнаружения движения.
- Автодиагностика сигнального тракта извещателя.
- Опция игнорирования движения животных весом до 15 килограмм.
- Цифровая компенсация температуры.
- Светодиод для индикации.
- Защита от открытия корпуса и отрыва от монтажной поверхности.

### ОПИСАНИЕ

Обнаружение движения или размыкание тамперного (саботажного) контакта вызовет тревогу. Информация о тревоге отправляется по радиоканалу на охранный модуль MICRA.

Извещатель может работать в режиме:

**стандартном** – каждая тревога вызывает передачу информации по радиоканалу.

**энергосбережения** – в случае отправки извещателем информации о тревоге после обнаружения движения очередная передача информации о такой тревоге будет отправлена не раньше, чем по истечении трех минут. Саботажные тревоги будут отправляться всегда.

**тестовом** – извещатель работает как в стандартном режиме, но тревоги дополнительно индицируются светодиодом (светодиод горит в течение 2 секунд).

Выбор между стандартным режимом и режимом энергосбережения осуществляется с помощью штырьков E-SAVE MODE (рис. 1). Тестовый режим включается на время 20 минут после установки батареи или открытия тамперного контакта.

Извещатель контролирует работу сигнального тракта. Авария сигнального тракта индицируется с помощью светодиода (2 вспышки каждые 40 секунд).

Каждые 15 минут извещатель отправляет информацию о состоянии сигнального тракта, тамперного контакта и батареи. Периодические передачи предназначены для контроля наличия и исправности извещателя. В тестовом режиме передача индицируется свечением светодиода в течение 80 мс.

### ПЕЧАТНАЯ ПЛАТА

① батарея CR123A. Извещатель контролирует состояние батареи. Если напряжение падает ниже 2,6 В, то во время каждой передачи отправляется информация о разряженной батарее.

② штырьки для настройки извещателя:

**E-SAVE MODE** выбор режима работы:
- штырьки замкнуты – режим энергосбережения;
- штырьки разомкнуты – стандартный режим

**PET MODE** опция игнорирования животных:
- штырьки замкнуты – опция включена;
- штырьки разомкнуты – опция выключена.

**HIGH SENS.** выбор чувствительности:
- штырьки замкнуты – высокая чувствительность (рис. 2);
- штырьки разомкнуты – нормальная чувствительность (рис. 3).

③ светодиод.

④ тамперный контакт для обнаружения отрыва извещателя от саботажного элемента

⑤ тамперный контакт для обнаружения открытия корпуса.

⑥ пироэлемент.

⑦ шкала для позиционирования пироэлемента по отношению к линзе (рис. 9).

## UA

Сповіщувач MPD-300 дозволяє виявити рух у зоні, яка охороняється. Він працює з охоронним модулем MICRA (версія мікропрограми 2.02 або новіша). Інструкція відноситься до сповіщувачів з версією плати 1.2 або новішою.

### ВЛАСТИВОСТІ

- Подвійний піроелемент.
- Цифровий алгоритм виявлення руху.
- Автодіагностика сигнального тракту.
- Ігнорування тварин вагою до 15 кг.
- Цифрова компенсація температури.
- Світлодіод для індикації.
- Тамперний (антисаботажний) контакт, який реагує на відкриття корпусу та відрив від основи.

### ОПИС

Виявлення руху або розімкнення тамперного контакту викликає тривогу. Інформація про тривогу відправляється по радіоканалу на модуль MICRA.

Сповіщувач може працювати у режимах:

**стандартний** – кожна тривога викликає передачу інформації по радіоканалу.

**економії батареї** – після відправлення сповіщувачем інформації про тривогу у результаті виявлення руху, наступна передача, яка повідомляє про таку тривогу, відправляється після 3 хвилин. Тамперні тривоги відправляються завжди.

**тестовий** – сповіщувач працює як у стандартному режимі, але тривоги сигналізує світлодіод (світиться протягом 2 секунд).

Вибирати режим стандартний або економії батареї дозволяють штирки E-SAVE MODE (мал. 1). Тестовий режим вмикається протягом 20 хвилин з моменту встановлення батареї або розмикання тамперного контакту.

Сповіщувач контролює роботу сигнального тракту. Несправність сигнального тракту сповіщувач сигналізує за допомогою світлодіода (2 сполохи кожні 40 секунд).

Кожні 15 хвилин сповіщувач відправляє інформацію про стан сигнального тракту, тамперних контактів і батареї. Періодичні передачі призначені для контролю присутності і роботи сповіщувача модулем MICRA. У тестовому режимі передача сигналізується свіченням світлодіоду протягом 80 мс.

### ПЛАТА ЕЛЕКТРОНІКИ

① батарея CR123A. Сповіщувач контролює стан батареї. У випадку падіння напруги до 2,6 В, сповіщувач під час кожної передачі відправляє інформацію про низький заряд батареї.

② штирки для налаштування сповіщувача:

**E-SAVE MODE** вибір режиму роботи:
- штирки замкнені – режим економії батареї;
- штирки розімкнені – стандартний режим.

**PET MODE** опція ігнорування тварин:
- штирки замкнені – ввімкнення опції;
- штирки розімкнені – вимкнення опції.

**HIGH SENS.** вибір чутливості:
- штирки замкнені – висока чутливість (мал. 2);
- штирки розімкнені – нормальна чутливість (мал. 3).

③ світлодіод.

④ тамперний контакт, який реагує на відрив сповіщувача від тамперного елементу.

⑤ тамперний контакт, який реагує на відкриття корпусу.

⑥ піроелемент.

⑦ шкала для позиціювання піроелементу по відношенню до лінзи (мал. 9).

## FR

Le détecteur MPD-300 est conçu pour détecter le mouvement dans l'espace protégé. Il est compatible avec le module d'alarme MICRA en version du logiciel 2.02 ou ultérieure. La présente notice est applicable au détecteur en version d'électronique 1.2 ou ultérieure.

### CARACTERISTIQUES

- Double pyroélement.
- Algorithme numérique de détection de mouvement.
- Autodiagnostic du chemin de signal du détecteur.
- Immunité aux animaux jusqu'à 15 kg.
- Compensation numérique de température
- Voyant LED pour la signalisation.
- Autoprotection à l'ouverture du boîtier et à l'arrachement du support.

### DESCRIPTION

La détection de mouvement ou l'ouverture du contact d'autoprotection déclenche une alarme. L'information sur l'alarme est envoyée au module d'alarme MICRA par voie radio.

Le détecteur peut fonctionner en mode :

**normal** – chaque alarme donne lieu à l'envoi d'une transmission radio.

**économie d'énergie** – après l'envoi de l'information par le module sur l'alarme déclenchée par la détection de mouvement, la transmission successive avec l'information sur cette alarme sera envoyée au plus tôt après 3 minutes. Les alarmes de sabotage sont toujours envoyées.

**test** – le détecteur fonctionne comme en mode normal, mais les alarmes sont signalées par le voyant LED (qui est allumé pendant 2 secondes).

Pour choisir le mode normal ou le mode d'économie d'énergie, utiliser les broches E-SAVE MODE (fig. 1). Le mode test est activé pendant 20 minutes après l'insertion des piles ou l'ouverture du contact d'autoprotection.

Le détecteur contrôle le bon fonctionnement du chemin de signal. La panne du chemin de signal est indiquée par le voyant LED (2 flashs toutes les 40 secondes).

Toutes les 15 minutes, le détecteur envoie une transmission avec l'information sur l'état du chemin de signal, des contacts d'autoprotection et des piles. Les transmissions de test servent à surveiller la présence et le bon fonctionnement du détecteur. En mode test, cette transmission est signalée par le voyant LED allumé pendant 80 millisecondes.

### CARTE ÉLECTRONIQUE

① pile CR123A. Le détecteur contrôle l'état de la pile. Lorsque la tension descend au-dessous de 2,6 V, l'information sur la pile faible est envoyée pendant chaque transmission.

② broches pour la configuration du détecteur :

**E-SAVE MODE** choix du mode de fonctionnement :
- broches fermées – mode économie d'énergie ;
- broches ouvertes – mode normal.

**PET MODE** option immunité aux animaux :
- broches fermées – option activée ;
- broches ouvertes – option désactivée.

**HIGH SENS.** choix de la sensibilité :
- broches fermées – haute sensibilité (fig. 2) ;
- broches ouvertes – sensibilité normale (fig. 3).

③ voyant LED.

④ contact d'autoprotection répondant à l'arrachement du détecteur de la plaquette d'autoprotection.

⑤ contact d'autoprotection répondant à l'ouverture du boîtier.

⑥ pyroélement.

⑦ graduation à positionner le pyroélément par rapport à la lentille (fig. 9).

## NL

De MPD-300 detector kan beweging detecteren in een beveiligde ruimte. Deze kan worden gebruikt in samenwerking met de MICRA alarm module met firmware versie 2.02 of nieuwer. Deze handleiding is geschreven op detectoren met elektronische versie 1.2 of later.

### EIGENSCHAPPEN

- Dual pyro-sensor element.
- Digitale bewegingsdetectie algoritme.
- Detector signaaltraject zelf diagnose.
- Huisdierviendelijk tot 15 kg (Pet).
- Digitale temperatuur compensatie.
- LED indicatie.
- Sabotage protectie op 2 manieren – behuizing en/of verwijderen detector.

### OMSCHRIJVING

Bewegingsdetectie of openen van het sabotagecontact zal een alarm genereren. Informatie over het alarm wordt draadloos verzonden naar de MICRA alarm module.

Het magneetcontact kan in de volgende modes werken:

**Normaal** – elk alarm resulteert in het verzenden van een radio transmissie.

**Energie besparend** – na het zenden van een alarm veroorzaakt door bewegingsdetectie zal de volgende transmissie bij een volgend alarm pas op zijn vroegst na 3 minuten worden verzonden. Sabotage alarmen worden altijd verzonden.

**Test** – de detector werkt als in de normale mode, maar de alarmen worden weergegeven via de LED (de LED licht voor 2 seconden op).

De normale mode en energiebesparende mode kunt u selecteren met gebruik van de E-SAVE MODE pinnen (Fig. 1). De test mode gaat aan voor 20 minuten na het plaatsen van de batterij of openen van het sabotagecontact.

De detector bewaakt het signaaltraject voor een correcte werking. Fouten op het signaaltraject wordt weergeven door de LED (2 x knipperen elke 40 seconden).

Elke 15 minuten zal de detector een transmissie verzenden met daarin informatie over de status van het actieve reedcontact, ingang, sabotagecontact en batterij. Periodieke transmissies worden gebruikt om de aanwezigheid en werking van de detector te controleren. In de test mode zal deze transmissie door de LED worden weergegeven voor ongeveer 80 milliseconden.

### ELEKTRONISCHE PRINT

① CR123A batterij. De detector controleert de batterijstatus. Indien het voltage lager is dan 2,6 V, dan zal de lage batterij informatie worden verzonden gedurende iedere transmissie.

② Detector configuratie pinnen:

**E-SAVE MODE** werking mode selectie:
- pinnen gesloten – energiebesparende mode;
- pinnen open – normale mode.

**PET MODE** pet immuniteit optie:
- pinnen gesloten – optie ingeschakeld;
- pinnen open – optie uitgeschakeld.

**HIGH SENS.** selectie gevoeligheid:
- pinnen gesloten – hoge gevoeligheid (Fig. 2);
- pinnen open – normale gevoeligheid (Fig. 3)

③ LED indicatie.

④ Sabotagecontact achterkant, wordt geactiveerd bij het verwijderen van de detector.

⑤ Sabotagecontact achterkant, wordt geactiveerd bij het verwijderen van de detector kap.

⑥ Pyro-elektrische sensor.

⑦ Schaling voor positionering van de pyro-elektrische sensor t.o.v. de lens (Fig. 9).

## IT

Il rilevatore MPD-300, rende possibile la rilevazione di movimento all'interno di un'area protetta. L'apparecchiatura si interfaccia con il modulo di allarme MICRA con versione firmware 2.03 o successiva. Il presente manuale operativo, si riferisce all'apparecchiatura con versione di firmware 1.2, oppure superiore.

### PROPRIETÀ

- Doppio piroelemento.
- Algoritmo digitale di rilevazione di movimento.
- Autodiagnostica del percorso del segnale di rilevazione emesso dall'apparecchiatura.
- Opzione di discriminazione del movimento di animali con peso fino a 15 chilogrammi.
- Compensazione digitale della temperatura.
- LED di segnalazione.
- Protezione anti-manomissione, contro l'apertura dell'alloggiamento e la sua rimozione dalla superficie di montaggio.

### DESCRIZIONE

La rilevazione di movimento, oppure l'apertura del contatto anti-manomissione, richiamano l'allarme. L'informazione relativa all'allarme, viene trasferita via radio al modulo di allarme MICRA.

Il rilevatore può operare nelle seguenti modalità:

**normale** – ogni allarme ha come effetto l'invio di una trasmissione radio.

**di risparmio energetico** – dopo l'invio da parte del rilevatore, dell'informazione relativa ad un allarme richiamato dalla rilevazione di movimento, la successiva trasmissione contenente l'informazione relativa a questo allarme, verrà inviata al più presto allo scadere di 3 minuti dalla prima. Gli allarmi relativi alle manomissioni invece, vengono sempre inviati.

**di test** – l'apparecchiatura, opera in modo simile a quello della modalità normale, ma gli allarmi vengono segnalati da parte del LED (si illumina per 2 secondi).

La selezione, tra la modalità normale e la modalità di risparmio energetico, viene effettuata attraverso i pin E-SAVE MODE (dis. 1). La modalità di test, viene attivata per 20 minuti dopo che è stato eseguito l'inserimento della batteria, oppure dopo l'apertura del contatto anti-manomissione.

L'apparecchiatura controlla la correttezza operativa del segnale di rilevazione. L'avaria del segnale viene segnalata attraverso l'utilizzo del LED (2 lampeggi ogni 40 secondi).

Ogni 15 minuti, l'apparecchiatura trasferisce una trasmissione contenente l'informazione sullo stato del sensore, sullo stato dei contatti anti-manomissione e della batteria. Queste transmissioni periodiche, servono alla supervisione della presenza e della corretta operatività dell'apparecchiatura. Nella modalità di test, questa trasmissione viene segnalata con l'illuminazione del LED per 80 milisecondi.

### SCHEDA ELETTRONICA

① batteria CR123A. Il rilevatore controlla lo stato della batteria. Quando la tensione risulta essere minore di 2,6 V, durante il trasferimento di ogni trasmissione, viene inviata l'informazione di batteria bassa.

② pin di configurazione dell'apparecchiatura:

**E-SAVE MODE** selezione della modalità operativa:
- pin chiuso – modalità di risparmio energetico;
- pin aperto – modalità normale.

**PET MODE** opzione discriminazione dei piccoli animali:
- pin chiuso – opzione inserita;
- pin aperto – opzione disinserita

**HIGH SENS.** selezione della sensibilità:
- pin chiuso – sensibilità alta (dis. 2);
- pin aperto – sensibilità normale (dis. 3).

③ LED di segnalazione.

④ contatto anti-manomissione, che reagisce alla rimozione dell'apparecchiatura dalla superficie posteriore di montaggio.

⑤ contatto anti-manomissione, che reagisce all'apertura dell'alloggiamento.

⑥ piroelemento.

⑦ indicatore per il posizionamento del piroelemento relativamente alla lente (dis. 9).

## ES

El detector MPD-300 puede detectar un movimiento en el área protegida. Puede operar junto con el módulo de alarma MICRA con la versión del firmware 2.02 o bien posterior. El presente manual se refiere al detector con la versión del firmware 1.2 o bien posterior.

### PROPIEDADES

- Pirosensor doble.
- Algoritmo digital de detección de movimiento.
- Autodiagnóstico de ruta de señal del detector.
- Opción de inmunidad a los animales domésticos de hasta 15 kg.
- Compensación digital de temperatura.
- Diodo LED para la señalización óptica.
- Protección antisabotaje contra la apertura de la caja y retirada de la superficie.

### DESCRIPCIÓN DEL FUNCIONAMIENTO

La detección del movimiento o bien apertura de la protección antisabotaje dispara la alarma. La información sobre la alarma se envía vía radio al módulo de alarma MICRA.

El detector puede operar en los siguientes modos:

**normal** – cada alarma resulta en envío de transmisión radio.

**ahorro de energía** – después de que el detector envíe la información sobre la alarma activada por un movimiento detectado, la siguiente transmisión que contiene la información sobre la alarma activada por un movimiento detectado se enviará después de 3 minutos como lo más antes posible. Las alarmas de sabotaje se envían siempre.

**test** – el detector opera de la manera parecida como en modo normal pero las alarmas se señalan mediante el diodo LED (el diodo está encendido durante 2 segundos).

Para seleccionar entre el modo normal y modo de ahorro de energía, es preciso utilizar los pins E-SAVE MODE (fig. 1). El modo test se activa por 20 minutos después de insertar las pilas o bien abrir la protección antisabotaje.

El detector monitora el funcionamiento correcto de la ruta de señal. La avería de la ruta de señal se indica mediante el diodo LED (2 destellos cada 40 segundos).

Cada 15 minutos, el detector envía una transmisión que contiene la información sobre el estado de la ruta de señal, las protecciones antisabotajes y las pilas. Las transmisiones periódicas son utilizadas para monitorear la presencia y operativa del detector. En modo de test, esta transmisión se indica mediante el encendido del diodo LED durante 80 milisegundos.

### PLACA ELECTRÓNICA

① pila CR123A. El detector comprueba el estado de la pila. Cuando la tensión desciende por debajo de 2,6 V, durante cada transmisión se envía una información sobre la baja pila.

② pins para configurar el detector:

**E-SAVE MODE** selección de modo de operativa:
- pins cerrados – modo de ahorro de energía;
- pins abiertos – modo normal.

**PET MODE** opción de inmunidad a los animales domésticos:
- pins cerrados – opción activada;
- pins abiertos – opción desactivada.

**HIGH SENS.** selección de sensibilidad:
- pins cerrados – alta sensibilidad (fig. 2);
- pins abiertos – normal sensibilidad (fig. 3).

③ diodo LED.

④ protección antisabotaje activada al retirar el detector del soporte antisabotaje.

⑤ protección antisabotaje activada al abrir la caja del detector.

⑥ pirosensor.

⑦ escala para posicionar el pirosensor en relación a la lente (fig. 9).

## CZ

Detektor MPD-300 slouží k zachycení pohybu v chráněném prostoru. Tento detektor se používá ve spojení s ústřednou MICRA s verzí firmware 2.02 nebo vyšší. Tento manuál se vztahuje k zařízení s verzí desky elektroniky 1.2 a vyšší.

### VLASTNOSTI

- Duální pyroelemnt.
- Digitální algoritmus detekce pohybu.
- Autodiagnostika signálové cesty.
- Imunita vůči zvířatům do 15 kg.
- Digitální teplotní kompenzace.
- LED kontrolka.
- Dvojitá tamper ochrana – otevření krytu a stržení zadního krytu ze stěny.

### POPIS

Poplach vyvolá detekce pohybu nebo otevření tamper kontaktu. Informace o poplachu je přenesena bezdrátově do ústředny MICRA.

Detektor může pracovat v těchto režimech:

**normal** – každý poplach je zaslán bezdrátově na ústřednu.

**energy save (úspora energie)** – po odeslání informace o poplachu po detekci pohybu, dojde k přenosu informací o poplachu detektorem až po 3 minutách. Tamper poplachy jsou zasílány vždy okamžitě.

**test** – detektor pracuje jako v normálním režimu, ale poplachy jsou signalizovány LED kontrolkou (LED se rozsvítí na 2 sekundy).

Pro přepnutí režimu úspory energie, použijte piny E-SAVE MODE (Obr. 1). Testovací režim se zapne na 20 minut po vložení baterie nebo po otevření tamper kontaktu.

Detektor kontroluje signálovou cestu, aby správně fungoval. Porucha signálové cesty je znázorněna LED kontrolkou (2 bliknutí každých 40 sekund).

Každých 15 minut zasílá detektor informaci obsahující stav signálové cesty, tamper kontaktu a baterie. Periodický přenos slouží ke kontrole přítomnosti a funkce detektoru. V testovacím režimu je periodický přenos znázorněn rozsvícením LED na 80 milisekund.

### DESKA ELEKTRONIKY

① baterie CR123A. Detektor kontroluje stav baterie. Pokud napětí na baterii klesne pod 2,6 V, dojde k přenosu informace o slabé baterii při každém přenosu.

② konfigurační piny detektoru:

**E-SAVE MODE** volba pracovního režimu:
- piny propojeny – režim úspory energie;
- piny rozpojeny – normální režim.

**PET MODE** imunita vůči zvířatům:
- piny propojeny – volba povolena;
- piny rozpojeny – volba zakázána.

**HIGH SENS.** výběr citlivosti:
- piny propojeny – vysoká citlivost (Obr. 2);
- piny rozpojeny – normální citlivost (Obr. 3).

③ LED kontrolka.

④ tamper kontakt aktivovaný odtržením od montážního povrchu.

⑤ tamper kontakt aktivovaný otevřením krytu.

⑥ pyroelektrický senzor.

⑦ měřítko pro umístění pyrosenzoru vůči čočce (Obr. 9).

## SK

Bezdrôtový PIR detektor MPD-300 umožňuje zistiť pohyb v chránenom priestore. Spolupracuje so zabezpečovacím modulom MICRA s programovou verziou 2.02 alebo vyššou. Príručka sa týka detektora s verziou elektroniky 1.2 alebo novšou.

### VLASTNOSTI

- Dvojitý pirelement.
- Digitálny algoritmus detekcie pohybu.
- Automatická diagnostika.
- Možnosť odolnosti na pohyb zvierat do hmotnosti 15 kilogramov.
- Digitálna kompenzácia teploty.
- LED-ka na signalizáciu.
- Sabotážna ochrana pred otvorením krytu a odtrhnutím zo steny.

### POPIS

Zistenie pohybu alebo narušenie sabotážneho kontaktu spustí alarm. Informácia o alarme je zasielaná rádiovou cestou do zabezpečovacieho modulu MICRA.

Detektor môže pracovať v nasledujúcich režimoch:

**normálny** – každý alarm spôsobí zaslanie rádiového prenosu.

**šetrenie energie** – po zaslaní detektorom informácie o alarme spustenom zistením pohybu, nasledujúci prenos s informáciou o takomto alarme bude zaslaný najskôr po uplynutí 3 minút. Alarmy sabotáže sú zasielané vždy.

**testovací** – detektor pracuje podobne ako v normálnom režime, ale alarmy sú signalizované LED-kou (LED-ka svieti 2 sekundy).

Výber medzi normálnym režimom a režimom šetrenia energie sa vykonáva pomocou jumpera E-SAVE MODE (obr. 1). Testovací režim sa zapína na 20 minút po vložení batérie alebo po narušení sabotážneho kontaktu.

Detektor kontroluje funkčnosť činnosti detekcie pohybu. Porucha činnosti detekcie pohybu je signalizovaná pomocou LED-ky (2 bliknutia každých 40 sekúnd).

Každých 15 minút detektor zasiela prenos o stave s informáciou o stave detekcie pohybu, sabotážnych kontaktov a batérie. Pravidelné prenosy slúžia na kontrolovanie prítomnosti a funkčnosti bezdrôtového detektora. V testovacom režime je tento prenos signalizovaný svietením LED-ky počas 80 milisekúnd.

### DOSKA ELEKTRONIKY

① batéria CR123A. Bezdrôtový detektor kontroluje stav batérie. Pri poklese napätia na 2,6 V, je počas každého prenosu zasielaná informácia o slabej batérii.

② jumpre na nastavenie činnosti:

**E-SAVE MODE** výber režimu činnosti:
- nasadený jumper – režim šetrenia energie;
- nenasadený jumper – normálny režim.

**PET MODE** možnosť imunity na zvieratá:
- nasadený jumper – zapnutá možnosť;
- nenasadený jumper – vypnutá možnosť.

**HIGH SENS.** výber citlivosti:
- nasadený jumper – vysoká citlivosť (obr. 2);
- nenasadený jumper – normálna citlivosť (obr. 3).

③ LED-ka.

④ sabotážny kontakt reagujúci na odtrhnutie detektora zo sabotážnej podložky.

⑤ sabotážny kontakt reagujúci na otvorenie krytu.

⑥ pirelement.

⑦ pozičný dielik na nastavenie pirelementu vzhľadom na šošovku (obr. 9).

## GR

Ο Ανιχνευτής MPD-300 Ανιχνεύει κίνηση σε μία προστατευόμενη περιοχή. Μπορεί να χρησιμοποιηθεί σε συνδυασμό με τον πίνακα MICRA με έκδοση υλικολογισμικού 2.02 ή νεώτερη. Αυτό το εγχειρίδιο αντιστοιχίνεται σε ανιχνευτή με έκδοση ηλεκτρονικής πλακέτας 1.2 ή νεώτερη.

### ΔΥΝΑΤΟΤΗΤΕΣ

- Διπλό πυροηλεκτρικό στοιχείο.
- Αλγόριθμος ψηφιακής ανάλυσης κίνησης.
- Αυτοδιάγνωση διαδρομής σήματος του ανιχνευτή.
- Αγνόηση κατοικίδιου μέχρι 15 kg.
- Ψηφιακή ισοσταθμιση θερμοκρασίας.
- Ενδεικτικό LED.
- Προστασία (tamper) με δύο τρόπους – άνοιγμα καλύμματος και αφαίρεση του ανιχνευτή.

### ΠΕΡΙΓΡΑΦΗ ΛΕΙΤΟΥΡΓΙΑΣ

Ανίχνευση κίνησης ή άνοιγμα της επαφής προστασίας θα ενεργοποίηση συναγερμό. Ο συναγερμός θα μεταδοθεί στον πίνακα Micra .

Ο ανιχνευτής λειτουργεί με τους παρακάτω τρόπους:

**normal** – Κάθε συναγερμός στέλνει μία ασύρματη μετάδοση.

**energy save** – μετά την αποστολή πληροφορίας συναγερμού που προκλήθηκε από ανίχνευση κίνησης, Η επόμενη μετάδοση που περέχει πληροφορία συναγερμού θα αποσταλεί το νωρίτερο μετα από τρία λεπτά. Συναγερμοί προστασίας τάμπερ αποστέλλονται άμεσα.

**test** – Ο ανιχνευτής λειτουργεί όπως στο normal τρόπο, αλλά η ενδοπαίηση συναγερμού γίνεται μέσο του ενδεικτικού LED (το LED ανάβει για 2 δευτερόλεπτα).

Για επιλογή ανάμεσα σε κανονικό τρόπο ή εξοικονόμησης ενέργειας, χρησιμοποιήστε τους ακροδέκτες E-SAVE MODE (Σχεδ. 1). Η κατάσταση τεστ ενεργοποιείτε για 20 λεπτά μετά την τοποθέτηση των μπαταριών ή το άνοιγμα της επαφής προστασίας (τάμπερ).

Ο ανιχνευτής επιτηρεί την διαδρομής σήματος για σωστή λειτ

## PL

### MONTAŻ

**Istnieje niebezpieczeństwo eksplozji baterii w przypadku zastosowania innej baterii niż zalecana przez producenta lub niewłaściwego postępowania z baterią.**

**W trakcie montażu i wymiany baterii należy zachować szczególną ostrożność. Producent nie ponosi odpowiedzialności za konsekwencje nieprawidłowego montażu baterii.**

**Zużytych baterii nie wolno wyrzucać, lecz należy się ich pozbywać zgodnie z obowiązującymi przepisami dotyczącymi ochrony środowiska.**

**Nie należy dotykać pyroelementu, aby go nie zabrudzić.**

1. Otworzyć obudowę (rys. 4).
2. Przy pomocy zworek skonfigurować czujkę.
3. Zamontować baterię i zarejestrować czujkę w module alarmowym MICRA (patrz: instrukcja obsługi modułu alarmowego MICRA).
4. Wybrać miejsce montażu. Sprawdzić, czy transmisje z czujki umieszczonej w tym miejscu docierają do modułu alarmowego MICRA. W celu wysłania transmisji, równocześnie zamknąć i otworzyć oba styki sabotażowe. Jeżeli transmisja alarmu zostanie odebrana, kontynuować montaż. Jeżeli transmisja alarmu nie zostanie odebrana, wybrać inne miejsce montażu i powtórzyć test.
5. Wyjąć płytkę z elektroniką (rys. 5).
6. Przymocować nakładkę sabotażową bezpośrednio do ściany (rys. 6) albo do przykręconego do ściany lub sufitu uchwytu (rys. 7). Jeżeli włączona jest opcja odporności na zwierzęta, czujki nie można montować na uchwycie.
7. Przymocować podstawę obudowy do nakładki sabotażowej (rys. 8).
8. Zamocować płytkę elektroniki, uwzględniając przy tym wysokość, na której czujka została zamontowana (rys. 9).
9. Zamknąć i otworzyć styk sabotażowy reagujący na otwarcie obudowy, aby włączyć tryb testowy, a następnie zamknąć obudowę czujki.
10. Sprawdzić, czy poruszanie się w obszarze nadzorowanym przez czujkę spowoduje zaświecenie diody.

### DANE TECHNICZNE

| | |
|---|---|
| Pasmo częstotliwości pracy | 433,05 ÷ 434,79 MHz |
| Zasięg komunikacji radiowej (w terenie otwartym) | do 200 m |
| Bateria | CR123A 3 V |
| Czas pracy na baterii (w trybie oszczędzania energii) | około 3 lata |
| Pobór prądu w stanie gotowości | 90 µA |
| Maksymalny pobór prądu | 20 mA |
| Wykrywalna prędkość ruchu | 0,3...3 m/s |
| Klasa środowiskowa wg EN50130-5 | II |
| Zakres temperatur pracy | -10 °C...+55 °C |
| Maksymalna wilgotność | 93 ±3% |
| Zalecana wysokość montażu | 2,4 m |
| Wymiary obudowy | 63 x 96 x 49 mm |
| Masa | 108 g |

**Niniejszym SATEL sp. z o.o. deklaruje że czujka jest zgodna z zasadniczymi wymaganiami i innymi właściwymi postanowieniami Dyrektywy 1999/5/EC. Deklaracje zgodności są dostępne pod adresem www.satel.eu/ce**

## EN

### INSTALLATION

**There is a danger of battery explosion when using a different battery than recommended by the manufacturer, or handling the battery improperly.**

**Be particularly careful during installation and replacement of the battery. The manufacturer is not liable for the consequences of incorrect installation of the battery.**

**The used batteries must not be discarded, but should be disposed of in accordance with the existing rules for environment protection.**

**Do not touch the pyroelectric sensor, so as not to soil it.**

1. Open the enclosure (Fig. 4).
2. Configure the detector by means of jumpers.
3. Install the battery and register the detector in the MICRA alarm module (see the manual for MICRA alarm module).
4. Select the place of installation. Check that the transmissions from the detector placed at that point reach the MICRA alarm module. In order to send a transmission, close and open simultaneously both tamper contacts. If the alarm transmission is received, continue with the installation. If the alarm transmission is not received, select a different mounting location and repeat the test.
5. Remove the electronics board (Fig. 5).
6. Secure the back tamper unit directly to the wall (Fig. 6) or to the bracket screwed down to the wall or ceiling (Fig. 7). If the pet immunity option is enabled, the detector cannot be mounted on the bracket.
7. Fasten the enclosure base to the back tamper unit (Fig. 8).
8. Fasten the electronics board, taking into account the height of detector installation (Fig. 9).
9. Close and open the tamper contact that detects the cover removal to start the test mode, and then close the detector enclosure.
10. Check that movement within the coverage area will make the LED light up.

### SPECIFICATIONS

| | |
|---|---|
| Operating frequency band | 433.05 ÷ 434.79 MHz |
| Radio communication range (in open area) | up to 200 m |
| Battery | CR123A 3 V |
| Battery life expectancy (energy save mode) | approx. 3 years |
| Standby current consumption | 90 µA |
| Maximum current consumption | 20 mA |
| Detectable speed | 0.3...3 m/s |
| Environmental class according to EN50130-5 | II |
| Operating temperature range | -10 °C...+55 °C |
| Maximum humidity | 93 ±3% |
| Recommended installation height | 2.4 m |
| Enclosure dimensions | 63 x 96 x 49 mm |
| Weight | 108 g |

**Hereby, SATEL sp. z o.o., declares that this detector is in compliance with the essential requirements and other relevant provisions of Directive 1999/5/EC. The declaration of conformity may be consulted at www.satel.eu/ce**

## DE

### MONTAGE

**Bei der Anwendung einer anderen Batterie als die empfohlene bzw. beim falschen Umgang mit der Batterie besteht eine Explosionsgefahr.**

**Bei Batteriemontage und -wechsel besonders vorsichtig vorgehen. Der Hersteller übernimmt keine Verantwortung für die Konsequenzen eines falschen Batteriewechsels.**

**Verbrauchte Batterien dürfen nicht weggeworfen werden, sondern sind entsprechend den geltenden Umweltschutzrichtlinien zu entsorgen.**

**Bitte berühren Sie das Pyrolement nicht, um es nicht zu verschmutzen.**

1. Öffnen Sie das Gehäuse (Abb. 4).
2. Mit Hilfe der Steckbrücken konfigurieren Sie den Melder.
3. Montieren Sie die Batterie und registrieren Sie den Melder im MICRA Alarmmodul (siehe: Bedienungsanleitung des MICRA Alarmmoduls).
4. Wählen Sie den Montageort aus. Prüfen Sie, ob die Informationen vom Melder, der in diesem Ort angeordnet ist, zum MICRA Alarmmodul gelangen. Um eine Information überzusenden, schließen Sie und öffnen Sie wieder beide Sabotagekontakte. Wird die Alarmmeldung empfangen, gehen Sie mit der Montage weiter vor. Wird die Alarmmeldung nicht empfangen, wechseln Sie den Montageort und wiederholen Sie den Test.
5. Nehmen Sie die Elektronikplatine heraus (Abb. 5).
6. Befestigen Sie das Sabotageelement direkt an die Wand (Abb. 6) oder an den Befestigungsfuß, der an die Wand bzw. die Decke angeschraubt ist (Abb. 7). Ist die Option der Haustiererkennung aktiviert, dann kann der Melder nicht am Befestigungsfuß montiert werden.
7. Befestigen Sie die Hinterwand des Gehäuses an das Sabotageelement (Abb. 8).
8. Montieren Sie die Elektronikplatine, beachten Sie dabei die Montagehöhe des Melders (Abb. 9).
9. Schließen und öffnen Sie den Sabotagekontakt gegen Öffnung des Gehäuses, um den Testmodus zu aktivieren. Dann schließen Sie wieder das Gehäuse des Melders.
10. Prüfen Sie, ob die Bewegung im überwachten Bereich das Leuchten der LED im Melder auslöst.

### TECHNISCHE DATEN

| | |
|---|---|
| Betriebsfrequenzband | 433,05 ÷ 434,79 MHz |
| Reichweite der Funkkommunikation (im freien Gelände) | bis zu 200 m |
| Batterie | CR123A 3 V |
| Batteriedauer (im Energiesparmodus) | ca. 3 Jahre |
| Ruhestromaufnahme | 90 µA |
| Max. Stromaufnahme | 20 mA |
| Erfasste Bewegungsgeschwindigkeit | 0,3...3 m/s |
| Umweltklasse nach EN50130-5 | II |
| Betriebstemperaturbereich | -10 °C...+55 °C |
| Max. Feuchtigkeit | 93 ±3% |
| Empfohlene Montagehöhe | 2,4 m |
| Abmessungen des Gehäuses | 63 x 96 x 49 mm |
| Gewicht | 108 g |

**Hiermit erklärt SATEL sp. z o.o., dass sich der Melder in Übereinstimmung mit den grundlegenden Anforderungen und den übrigen einschlägigen Bestimmungen der Richtlinie 1999/5/EG befindet. Die Konformitätserklärung kann unter folgender Adresse gefunden werden: www.satel.eu/ce**

## RU

### МОНТАЖ

**Существует опасность взрыва в случае применения другой батареи, чем рекомендуемая производителем или в случае неправильного обслуживания и эксплуатации батареи.**

**При установке и замене батареи следует соблюдать особую осторожность. Производитель не несет ответственности за последствия неправильной установки батареи.**

**Использованные батареи нельзя выбрасывать. Их следует утилизировать согласно действующим правилам по защите окружающей среды.**

**Чтобы не загрязнить пироэлемент, нельзя к нему прикасаться.**

1. Открыть корпус (рис. 4).
2. С помощью перемычек настройте извещатель.
3. Установите батарею и зарегистрируйте извещатель в охранном модуле MICRA (см.: руководство по эксплуатации охранного модуля MICRA).
4. Выберите место монтажа. Проверьте это данное установки извещателя в отношении качества связи, то есть, получает ли охранный модуль MICRA посылки от извещателя. Для этого следует одновременно замкнуть и разомкнуть два тамперных контакта. Если информация о тревоге будет получена модулем, то можно продолжать монтаж. Если информация о тревоге не будет получена, то выберите другое место монтажа и повторите тест.
5. Демонтируйте плату (рис. 5).
6. Прикрепите саботажный элемент непосредственно к стене (рис. 6) или к установленному на стене или потолке кронштейну (рис. 7). Если включена опция игнорирования животных, извещатель нельзя устанавливать на кронштейне.
7. Прикрепите основу корпуса к саботажному элементу (рис. 8).
8. Установите плату электроники, учитывая высоту монтажа извещателя (рис. 9).
9. Замкните и разомкните тамперный контакт, реагирующий на вскрытие корпуса, чтобы включить тестовый режим, а затем закройте корпус извещателя.
10. Проверьте, вызовет ли движение в зоне, охраняемой извещателем, загорание светодиода.

### ТЕХНИЧЕСКИЕ ДАННЫЕ

| | |
|---|---|
| Диапазон рабочих частот | 433,05 ÷ 434,79 МГц |
| Дальность радиосвязи (в прямой видимости) | до 200 м |
| Батарея | CR123A 3 В |
| Время работы от батареи (в режиме энергосбережения) | около 3 лет |
| Потребление тока в режиме готовности | 90 мкА |
| Максимальное потребление тока | 20 мА |
| Обнаруживаемая скорость движения | 0,3...3 м/с |
| Класс среды по стандарту EN50130-5 | II |
| Диапазон рабочих температур | -10 °C...+55 °C |
| Максимальная влажность | 93 ±3% |
| Рекомендуемая высота монтажа | 2,4 м |
| Габаритные размеры корпуса | 63 x 96 x 49 мм |
| Масса | 108 г |

**Настоящим компания SATEL sp. z o.o. заявляет, что извещатель соответствует основным требованиям и другим соответствующим положениям Директивы Совета Европы 1999/5/EC. Декларации соответствия находятся на сайте www.satel.eu/ce**

## UA

### ВСТАНОВЛЕННЯ

**Існує небезпека вибуху у випадку застосування відмінної від рекомендованої виробником батареї, або у випадку неправильного обслуговування та експлуатації батареї.**

**Під час встановлення і заміни батареї необхідно бути обережним. Виробник не несе відповідальності за наслідки неправильного встановлення батареї.**

**Використані батареї не можна викидати: їх слід утилізувати згідно діючим правилам по охороні навколишнього середовища.**

**Рекомендується не доторкатися до піроелементу, щоб не забруднити його.**

1. Відкрийте корпус сповіщувача (мал. 4).
2. За допомогою перемичок налаштуйте сповіщувач.
3. Встановіть батарею та зареєструйте сповіщувач у модулі MICRA (див.: інструкція користування охоронним модулем MICRA).
4. Оберіть місце встановлення сповіщувача. Перевірте якість зв'язку в місці встановлення сповіщувача, а саме, чи отримує охоронний модуль MICRA передачі від сповіщувача. З цією метою слід замкнути і розімкнути тамперний контакт. Якщо інформація про тривогу буде прийнята, можна продовжувати встановлення. Якщо інформація про тривогу не буде прийнята, слід обрати інше місце для встановлення сповіщувача і повторити тестування.
5. Демонтуйте плату електроніки з корпусу (мал. 5).
6. Закріпіть тамперний елемент безпосередньо на стіні (мал. 6) або на кронштейні, який встановлений на стіні чи на стелі (мал. 7). Якщо ввімкнена опція інкорування тварин, сповіщувач не можна встановлювати на кронштейні.
7. Прикріпіть задню стінку корпусу приладу до тамперного елементу (мал. 8).
8. Закріпіть плату електроніки, враховуючи висоту встановлення сповіщувача (мал. 9).
9. Замкніть та розімкніть тамперний контакт, щоб ввімкнути тестовий режим, потім закрийте корпус сповіщувача.
10. Перевірте, чи призведе рух в зоні, яка охороняється, до ввімкнення світлодіоду.

### ТЕХНІЧНІ ДАНІ

| | |
|---|---|
| Діапазон робочих частот | 433,05 ÷ 434,79 МГц |
| Робоча відстань радіозв'язку (на відкритій території) | до 200 м |
| Батарея | CR123A 3 В |
| Тривалість роботи батареї (у режимі економії батареї) | прибл. 3 роки |
| Споживання струму у режимі готовності | 90 мкА |
| Максимальне споживання струму | 20 мА |
| Викривальна швидкість руху | 0,3...3 м/с |
| Клас середовища по EN50130-5 | II |
| Діапазон робочих температур | -10 °C...+55 °C |
| Максимальна вологість | 93 ±3% |
| Рекомендована висота монтажу | 2,4 м |
| Розміри корпусу | 63 x 96 x 49 мм |
| Маса | 108 г |

**Даним, фірма SATEL sp. z o.o. заявляє, що прилад приймально-контрольний відповідає основним вимогам і відповідним положенням Директиви Ради Європи 1999/5/EC. Декларації відповідності знаходяться на сайті www.satel.eu/ce**

## FR

### INSTALLATION

**Il y a risque d'explosion de la pile en cas d'utilisation de la batterie différente que celle recommandée par le fabricant ou en cas de manipulation incorrecte.**

**Installer et remplacer la pile avec toutes les précautions nécessaires. Le fabricant n'est pas responsable des conséquences d'un remplacement non conforme de la pile.**

**Il est interdit de jeter les piles usagées. Le Client est tenu de s'en débarrasser conformément aux dispositions relatives à la protection de l'environnement en vigueur.**

**Ne pas toucher au pyroélément pour ne pas le salir.**

1. Ouvrir le boîtier (fig. 4).
2. Configurer le détecteur à l'aide des cavaliers.
3. Introduire la pile et enregistrer le détecteur dans le module d'alarme MICRA (voir : manuel d'emploi du module d'alarme MICRA).
4. Choisir l'emplacement d'installation. Vérifier que les transmissions de test depuis le détecteur placé à cet endroit parviennent au module d'alarme MICRA. Pour envoyer les transmissions, fermer et ouvrir simultanément deux contacts d'autoprotection. Si la transmission de l'alarme est reçue, continuer l'installation. Si elle n'est pas reçue, choisir un endroit différent et répéter le test.
5. Retirer la carte électronique (fig. 5).
6. Fixer la plaquette d'autoprotection directement au mur (fig. 6) ou au support vissé au mur ou au plafond (fig. 7). Si l'option d'immunité aux animaux est activée, le détecteur ne peut pas être installé sur le support.
7. Fixer l'embase du boîtier sur la plaquette d'autoprotection (fig. 8).
8. Fixer la carte électronique tout en tenant compte de la hauteur à laquelle le détecteur est installé (fig. 9).
9. Fermer et ouvrir le contact d'autoprotection répondant à l'ouverture du boîtier pour activer le mode test, ensuite fermer le boîtier du détecteur.
10. Vérifier que le déplacement dans l'espace surveillé fera allumer le voyant.

### SPECIFICATIONS TECHNIQUES

| | |
|---|---|
| Bande de fréquence de fonctionnement | 433,05 ÷ 434,79 MHz |
| Portée de communication radio (en espace ouvert) | jusqu'à 200 m |
| Pile | CR123A 3 V |
| Durée de vie de la pile (en mode économie d'énergie) | env. 3 ans |
| Consommation de courant en état de veille | 90 µA |
| Consommation maximale de courant | 20 mA |
| Vitesse détectable de mouvement | 0,3...3 m/s |
| Classe environnementale selon EN50130-5 | II |
| Températures de fonctionnement | -10 °C...+55 °C |
| Humidité maximale | 93 ±3% |
| Hauteur d'installation recommandée | 2,4 m |
| Dimensions du boîtier | 63 x 96 x 49 mm |
| Poids | 108 g |

**Par la présente, la société SATEL Sp. z o.o. déclare que le détecteur est conforme aux exigences fondamentales et à d'autres dispositions convenables de la Directive 1999/5/CE. Pour consulter les déclarations de conformité, veuillez visiter le site : www.satel.eu/ce**

## NL

### INSTALLATIE

**Er bestaat een gevaar voor explosie van de batterij indien de batterij anders gebruikt of behandeld wordt, dan aanbevolen door de fabrikant.**

**Wees voorzichtig tijdens de installatie en bij het vervangen van de batterij. De fabrikant is niet aansprakelijk voor de consequenties van incorrecte installatie van de batterij.**

**De gebruikte batterijen mogen nooit worden opgeladen, maar dienen te worden ingeleverd bij de daarvoor bestemde inlever punten voor beschming van ons milieu.**

**Raak nooit de pyro-elektrische sensor aan zodat deze niet beschadigd.**

1. Open de behuizing (Fig. 4).
2. Configureer de detector met gebruik van de jumpers.
3. Installeer de batterij en registreer de detector in de MICRA alarm module (zie de handleiding voor de MICRA alarm module).
4. Selecteer de installatie plaats. Controleer dat de transmissie van de detector op dat punt de MICRA alarm module bereikt. Om dit te controleren, open en sluit het sabotagecontact om een transmissie te verzenden. Indien de alarm transmissie ontvangen is kunt u doorgaan met de installatie van de detector. Indien de transmissie niet wordt ontvangen door de module, selecteer dan een andere installatie plaats en herhaal de test.
5. Verwijder de elektronische print (Fig. 5).
6. Bevestig de achterkant sabotage unit direct op de muur (Fig. 6) of op de muurbeugel welke ook geschikt is voor plafondmontage (Fig. 7).

Opmerking: Indien de pet immuniteit optie ingeschakeld is kan de detector niet op de muurbeugel gemonteerd worden !

7. Maak de basis van de behuizing vast op de achterkant sabotage unit (Fig. 8).
8. Plaats de elektronische print met in achtneming van de detector installatiehoogte (Fig. 9).
9. Sluit en open het sabotagecontact om de test mode te activeren en sluit de behuizing.
10. Controleer dat de LED aangaat bij beweging in het beveiligde gebied (Loop test).

### SPECIFICATIES

| | |
|---|---|
| Werking frequentie band | 433,05 ÷ 434,79 MHz |
| Radio communicatiebereik (in open veld) | tot 200 m |
| Batterij | CR123A 3 V |
| Verwachte batterij levensduur (energie besparingsmode) | ongeveer 3 jaar |
| Stand-by verbruik | 90 µA |
| Maximum verbruik | 20 mA |
| Detectie snelheid | 0,3...3 m/s |
| Milieu klasse conform de EN50130-5 | II |
| Werking temperatuurbereik | -10 °C...+55 °C |
| Maximale luchtvochtigheid | 93 ±3% |
| Aanbevolen installatiehoogte | 2,4 m |
| Afmetingen behuizing | 63 x 96 x 49 mm |
| Gewicht | 108 g |

**Hierbij verklaart SATEL sp. z o.o., dat deze detector voldoet aan de essentiële eisen en alle andere voorwaarden van de 1999/5/EC richtlijn. De verklaring van overeenstemming kan worden ingezien op www.satel.eu/ce**

4

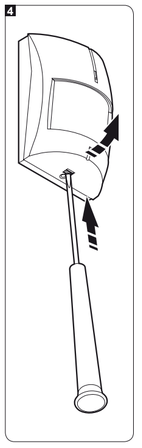

5

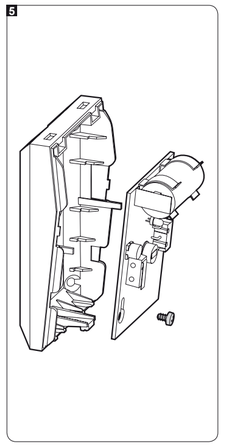

6

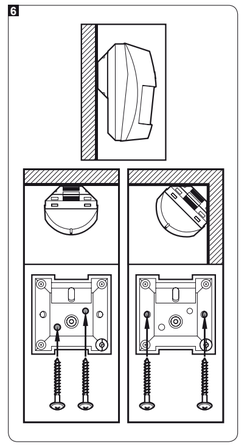

## IT

### INSTALLAZIONE

**Pericolo di esplosione della batteria se si utilizza una batteria diversa da quella consigliata dal produttore, o si maneggia la batteria in modo improprio.**

**Durante la fase di installazione e di sostituzione della batteria, occorre prestare una particolare attenzione. Il produttore non si assume alcuna responsabilità, per le eventuali conseguenze derivanti dalla scorretta installazione della batteria.**

**Le batterie esaurite, non possono essere smaltite come un normale rifiuto domestico, ma occorre liberarsene conformemente alle vigenti normative relative alla difesa ambientale.**

**Il piroelemento, non deve essere toccato per evitare la sua contaminazione.**

1. Aprire l'alloggiamento (dis. 4).
2. Utilizzando i ponticelli configurare l'apparecchiatura.
3. Installare la batteria e memorizzare l'apparecchiatura nel modulo di allarme MICRA (vedi il manuale operativo del modulo di allarme MICRA).
4. Selezionare il luogo di installazione. Controllare, se le trasmissioni trasferite dall'apparecchiatura installata in quel luogo, raggiungono il modulo di allarme MICRA. Allo scopo di inviare una trasmissione di test, chiudere e riaprire contemporaneamente entrambi i contatti anti-manomissione. Se la trasmissione di allarme viene ricevuta, continuare ad eseguire l'installazione. Se la trasmissione di allarme, non viene ricevuta, selezionare un altro luogo di installazione e ripetere nuovamente il test.
5. Estrarre la scheda elettronica (dis. 5).
6. Fissare il contatto anti-manomissione direttamente alla parete (dis. 6), oppure al supporto di sostegno fissato alla parete oppure al soffitto (dis. 7). Se è stata attivata l'opzione di discriminazione dei piccoli animali, l'apparecchiatura non potrà essere installata sul supporto.
7. Fissare la base dell'alloggiamento dell'apparecchiatura, al contatto anti-manomissione (dis. 8).
8. Reinserire la scheda elettronica, tenendo conto dell'altezza alla quale l'apparecchiatura è stata installata (dis. 9).
9. Chiudere e riaprire il contatto anti-manomissione, che reagisce all'apertura dell'alloggiamento, al fine di attivare la modalità di test, e poi chiudere l'alloggiamento dell'apparecchiatura.
10. Controllare, se il movimento nell'area supervisionata dall'apparecchiatura, provoca l'accensione del LED.

### SPECIFICHE TECNICHE

| | |
|---|---|
| Frequenza di esercizio | 433,05 ÷ 434,79 MHz |
| Campo di copertura della comunicazione via radio (in campo aperto) | fino a 200 m |
| Batteria | CR123A 3 V |
| Tempo di durata della batteria (in modalità di risparmio energetico) | circa 3 anni |
| Assorbimento energetico in stato di pronto | 90 µA |
| Assorbimento energetico massimo | 20 mA |
| Velocità di movimento rilevabile | 0,3...3 m/s |
| Classe ambientale secondo EN50130-5 | II |
| Range della temperatura di lavoro | -10 °C...+55 °C |
| Umidità massima | 93 ±3% |
| Altezza di montaggio consigliata | 2,4 m |
| Dimensioni dell'alloggiamento | 63 x 96 x 49 mm |
| Peso | 108 g |

**Con la presente SATEL sp. z o.o. dichiara che questo rilevatore è conforme ai requisiti essenziali ed alle altre disposizioni pertinenti stabilite dalla direttiva 1999/5/CE. La dichiarazione di conformità può essere consultata sul sito: www.satel.eu/ce**

## ES

### INSTALACIÓN

**Existe el riesgo de explosión de la pila cuando se utilice una batería diferente a la recomendada por el fabricante o bien cuando se maneja la pila de forma incorrecta.**

**Tenga especial cuidado durante la instalación y el reemplazo de la pila. El fabricante no asume la responsabilidad de las consecuencias debidas a la instalación incorrecta de la pila.**

**Las pilas gastadas no deben desecharse, es necesario eliminarlas conforme con la legislación medioambiental vigente.**

**Asegúrese de no tocar el piroesensor para no ensuciarlo.**

1. Abrir la caja (fig. 4).
2. Utilizando los pins configurar el detector.
3. Insertar la pila y registrar el detector en el módulo de alarma de alarma MICRA (ver: manual de instrucciones del módulo de alarma MICRA).
4. Seleccionar el lugar de instalación. Comprobar si las transmisiones desde el detector localizado en este lugar llegan al módulo de alarma MICRA. Para enviar la transmisión, es necesario cerrar y abrir ambas protecciones antisabotaje simultáneamente. Si la transmisión de alarma es recibida, es preciso continua la instalación. Si la transmisión de alarma no se ha recibido, es necesario seleccionar un lugar de instalación diferente y repetir la prueba.
5. Retirar la placa electrónica (fig. 5).
6. Fijar el soporte antisabotaje directamente en la pared (fig. 6) o bien en el soporte atornillado a la pared o bien al techo (fig. 7). Si la opción de inmunidad a los animales domésticos está activada, el detector no puede ser instalado sobre el soporte.
7. Fijar la base de la caja al soporte antisabotaje (fig. 8).
8. Fijar la placa electrónica teniendo en cuenta la altura en la que el detector será instalado (fig. 9).
9. Cerrar y abrir la protección antisabotaje que reacciona a la apertura de la caja para activar el modo test y después cerrar la caja del detector.
10. Comprobar si el movimiento en el área supervisada por el detector ocasionará que el diodo LED se encienda.

### DATOS TÉCNICOS

| | |
|---|---|
| Banda de frecuencia operativa | 433,05 ÷ 434,79 MHz |
| Alcance de comunicación de radio (en espacio abierto) | hasta 200 m |
| Pila | CR123A 3 V |
| Duración de vida de pila (en modo de ahorro de energía) | aprox. 3 años |
| Consumo de corriente en modo de espera | 90 µA |
| Consumo máximo de corriente | 20 mA |
| Velocidad de movimiento detectable | 0,3...3 m/s |
| Clase ambiental según EN50130-5 | II |
| Temperatura operacional | -10 °C...+55 °C |
| Humedad máxima | 93 ±3% |
| Altura de montaje recomendable | 2,4 m |
| Dimensiones de caja | 63 x 96 x 49 mm |
| Peso | 108 g |

**Por la presente, la empresa SATEL Sp. z o.o., declara que el detector cumple con los requisitos esenciales y otras exigencias relevantes de la Directiva 1999/5/EC. Pueden consultar la declaración de conformidad en www.satel.eu/ce**

## CZ

### MONTÁŽ

**Při použití jiné než výrobcem doporučené baterie a její nesprávnou manipulaci, hrozí výbuch.**

**Buďte zvláště opatrní během vkládání a výměny baterie. Výrobce nenese žádnou odpovědnost za poškození vzniklé nesprávným vložením baterie.**

**Použité baterie nevyhazujte, ale zlikvidujte podle stávajících předpisů na ochranu životního prostředí.**

**Vyvarujte se dotknutí pyroelektrického senzoru, aby nedošlo k jeho znečištění.**

1. Otevřete kryt (Obr. 4).
2. Nastavte detektor pomocí propojek.
3. Vložte baterii a naučte detektor do ústředny MICRA (viz manuál k ústředně MICRA).
4. Vyberte místo montáže. Zkontrolujte, zda signál z tohoto detektoru je v dosahu ústředny MICRA. Pro vyvolání přenosu stiskněte a povolte oba tamper kontakty. Pokud dojde k přijetí signálu, pokračujte v montáži. Pokud nedojde k přijetí poplachového signálu, změňte polohu montáže a znovu proveďte test.
5. Vyjměte desku s elektronikou (Obr. 5).
6. Připevněte součást zadního tamperu přímo ke stěně (Obr. 6) nebo jí přišroubujte k držáku pro připevnění na zeď nebo strop (Obr. 7). Pokud zvolíte imunitu vůči zvířatům, nesmí se detektor montovat na držák.
7. Připevněte tělo krytu k součásti zadního tamperu kontaktu (Obr. 8).
8. Připevněte desku s elektronikou vzhledem k montážní výšce detektoru (Obr. 9).
9. Stiskněte a povolte tamper kontakty pro aktivaci testovacího režimu a uzavřete kryt detektoru.
10. Zkontrolujte, zda pohyb ve sledovaném prostoru pokrytí rozsvítí LED kontrolku.

### SPECIFIKACE

| | |
|---|---|
| Pracovní frekvenční pásmo | 433,05 ÷ 434,79 MHz |
| Dosah rádiového signálu (v otevřeném prostoru) | až 200 m |
| Baterie | CR123A 3 V |
| Předpokládaná doba životnosti baterie (v režimu šetření energie) | přibl. 3 roky |
| Proudová spotřeba v klidu | 90 µA |
| Maximální proudová spotřeba | 20 mA |
| Detekovatelná rychlost speed | 0,3...3 m/s |
| Třída prostředí dle EN50130-5 | II |
| Rozsah pracovních teplot | -10°C... +55°C |
| Maximální relativní vlhkost | 93 ±3% |
| Doporučená výška montáže | 2,4 m |
| Rozměry krytu | 63 x 96 x 49 mm |
| Hmotnost | 108 g |


Modřanská 80, 147 00 Praha 4, ČR
Tel. / Fax: 272 770 148, 272 770 149
e-mail: euroalarm@euroalarm.cz
technická pomoc: ezs@euroalarm.cz
www: www.euroalarm.cz


**Firma SATEL sp. z o.o., deklaruje, že tento detektor splňuje požadavky a příslušné normy 1999/5/EC. Nejnovější prohlášení o shodě jsou k dispozici na webových stránkách www.satel.eu/ce**

7

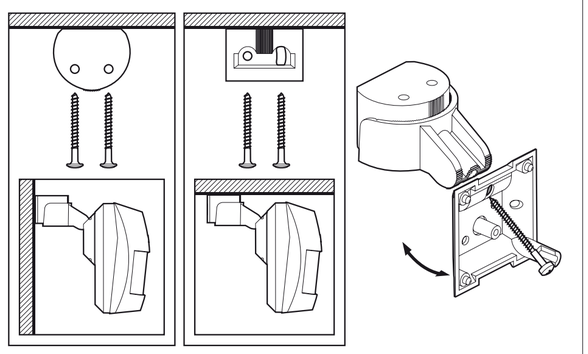

## SK

### MONTÁŽ

**Jestvuje nebezpečenstvo explózie batérie v prípade použitia inej než výrobcom odporúčanej, alebo v prípade nesprávnej manipulácie s batériou.**

**Počas montáže a výmeny batérie treba zachovať osobitnú opatrnosť. Výrobca nenesie zodpovednosť za škody spôsobené nesprávnou montážou batérie.**

**Použité batérie treba odovzdať do zberu.**

**Je zakázané dotýkať sa pirelementu, alebo ho nejakým spôsobom znečisťovať.**

1. Otvoriť kryt (obr. 4).
2. Pomocou jumperov nastaviť detektor.
3. Namontovať batériu a zaregistrovať detektor v zabezpečovacom module MICRA (pozri: návod na obsluhu zabezpečovacieho modulu MICRA).
4. Vybrať miesto montáže. Skontrolovať, či prenosy z detektora umiestneného na tomto mieste prichádzajú do zabezpečovacieho modulu MICRA. Na zaslanie prenosu treba narušiť sabotážny kontakt. Po prijatí prenosu alarmu pokračovať v montáži. Ak nebude prijatý prenos alarmu, vybrať iné miesto montáže a zopakovať test.
5. Vybrať dosku s elektronikou (obr. 5).
6. Pripevniť sabotážnu podložku na stenu (obr. 6) alebo na konzolu (obr. 7). Ak je zapnutá možnosť imunity na zvieratá, nie je možné detektor montovať na konzolu.
7. Pripevniť základňu krytu na sabotážnu podložku (obr. 8).
8. Pripevniť dosku elektroniky, pri čom treba nastaviť výšku montáže detektora (obr. 9).
9. Narušiť sabotážny kontakt, aby bol zapnutý testovací režim a nasledujúco zatvoriť kryt detektora.
10. Skontrolovať, či pohybovanie sa v priestore kontrolovanom detektorom spôsobí zasvietenie LED-ky.

### TECHNICKÉ INFORMÁCIE

| | |
|---|---|
| Pracovná frekvencia | 433,05 ÷ 434,79 MHz |
| Dosah rádiovej komunikácie (na otvorenom priestranstve) | do 200 m |
| Batéria | CR123A 3 V |
| Čas činnosti na batérie (v šetriacom režime) | približne 3 roky |
| Odber prúdu v pohotovostnom režime | 90 µA |
| Maximálny odber prúdu | 20 mA |
| Detekovaná rýchlosť pohybu | 0,3...3 m/s |
| Trieda prostredia podľa EN50130-5 | II |
| Pracovná teplota | -10 °C...+55 °C |
| Maximálna vlhkosť prostredia | 93 ±3% |
| Odporúčaná výška montáže | 2,4 m |
| Rozmery krytu | 63 x 96 x 49 mm |
| Hmotnosť | 108 g |


HDSecurity s.r.o.
Hviezdna 38, 821 06 Bratislava, SR
tel. +421 (0)2 45259074, fax +421 (0)2 45259073
e-mail: info@hdsecurity.sk, www.hdsecurity.sk


**Firma SATEL sp. z o.o. týmto deklaruje, že detektor je zhodný s požiadavkami a inými vlastnosťami nariadenia 1999/5/EC. Vyhlásenia o zhode sú dostupné na stránke www.satel.eu/ce**

## GR

### ΕΓΚΑΤΑΣΤΑΣΗ

**Υπάρχει κίνδυνος έκρηξης της μπαταρίας αν χρησιμοποιηθεί διαφορετική μπαταρία από αυτήν που συνιστά ο κατασκευαστής, ή από λανθασμένο χειρισμό της μπαταρίας.**

**Να είστε ιδιαίτερα προσεχτικοί κατά την διάρκεια εγκατάστασης ή αντικατάστασης της μπαταρίας. Ο κατασκευαστής δεν είναι υπεύθυνος για τις συνέπειες λανθασμένης τοποθέτησης της μπαταρίας.**

**Οι χρησιμοποιημένες μπαταρίες δεν πρέπει να απορρίπτονται, αλλά να διατίθενται σύμφωνα με τον υπάρχοντες νόμους για την προστασία του περιβάλλοντος.**

**Μην αγγίζεται το πυροηλεκτρικό στοιχείο για να μην το λερώσετε.**

1. Αφαιρέστε το μπροστινό κάλυμμα (Σχεδ. 4).
2. Ρυθμίστε τον ανιχνευτή μέσω των ακροδεκτών.
3. Τοποθετήστε την μπαταρία και προσθέστε τον ανιχνευτή στο σύστημα MICRA (δείτε της οδηγίες του πίνακα MICRA).
4. Διαλέξτε το σημείο εγκατάστασης. Ελέγξτε ότι οι μεταδόσεις του ανιχνευτή από το σημείο τοποθέτησης φτάνουν στο πίνακα MICRA. Για να στείλετε μια μετάδοση, κλείστε και ανοίξτε ταυτόχρονα τις δύο επαφές προστασίας (τάμπερ). Αν η μετάδοση του συναγερμού ληφθεί, συνεχίστε με την εγκατάσταση. Αν η μετάδοση του συναγερμού δεν ληφθεί, Διαλέξτε άλλο σημείο εγκατάστασης και επαναλάβατε τη δοκιμή.
5. Αφαιρέστε την ηλεκτρονική πλακέτα (Σχεδ. 5).
6. Ασφαλίστε την τίσυ μονόδα προστασίας(τάμπερ) απευθείας στο τοίχο (Σχεδ. 5) ή στην βάση στήριξης (Fig. 6). Η βάση στήριξης δεν πρέπει να χρησιμοποιηθεί αν επιλεγεί , η λειτουργία αγνόησης κατοικίδιου.
7. Στερεώστε το περίβλημα του ανιχνευτή στην τίσυ μονόδα προστασίας (Σχεδ. 8).
8. Στερεώστε την ηλεκτρονική πλακέτα, λαμβάνοντας υπόψη το ύψος τοποθέτησης του ανιχνευτή (Σχεδ. 9).
9. Κλείστε και ανοίξτε την επαφή προστασίας (τάμπερ) που ανιχνεύει την αφαίρεση του καλύμματος για να ξεκινήσει η δοκιμαστική λειτουργία, και μετά κλείστε το κάλυμμα(κάπακι).
10. Ελέγξτε ότι κίνηση στη περιοχή κάλυψης θα ενεργοποιήσει το ενδεικτικό LED.

### ΠΡΟΔΙΑΓΡΑΦΕΣ

| | |
|---|---|
| Συχνότητα λειτουργίας | 433,05 ÷ 434,79 MHz |
| Ασύρματη εμβέλεια επικοινωνίας (σε ανοιχτό χώρο) | έως 200 μ |
| Τύπος μπαταρίας | CR123A 3 V |
| Προσδόκιμο διάρκειας ζωής μπαταρίας (σε οικονομική λειτουργία) | περίπου 3 χρόνια |
| Κατανάλωση ρεύματος σε αναμονή | 90 μA |
| Μέγιστη κατανάλωση ρεύματος | 20 mA |
| Ανιχνεύσιμη ταχύτητα | 0,3...3 m/s |
| Περιβαλλοντική κατηγορία σύμφωνα με EN50130-5 | II |
| Φάσμα θερμοκρασίας λειτουργίας | -10 °C...+55 °C |
| Μέγιστη υγρασία | 93 ±3% |
| Συνιστώμενο ύψος τοποθέτησης | 2,4 m |
| Διαστάσεις | 63 x 96 x 49 mm |
| Βάρος | 108 g |

**Επί του παρόντος , η SATEL sp. z o.o. δηλώνει ότι αυτός ο ανιχνευτής είναι σε συμμόρφωση με τις βασικές απαιτήσεις και άλλες σχετικές διατάξεις του Directive 1999/5/EC. Για τη δήλωση της συμμόρφωσης μπορείτε να συμβουλευτείτε την ιστοσελίδα www.satel.eu/ce**

## HU

### FELSZERELÉS

**A gyártó által ajánlottól eltérő típusú telep használata vagy a telep nem megfel