Satel

AQUA Ring

aquaring_int 10/14

PL CYFROWA PASYWNA CZUJKA PODCZERWIENI DO MONTAŻU SUFITOWEGO
EN CEILING MOUNT DIGITAL PASSIVE INFRARED DETECTOR
DE DIGITALER PASSIV-PIR-MELDER FÜR DECKENMONTAGE
RU ЦИФРОВОЙ ИК-ИЗВЕЩАТЕЛЬ ДЛЯ ПОТОЛОЧНОГО МОНТАЖА
UA ЦИФРОВИЙ ПАСИВНИЙ ІЧ-СПОВІЩУВАЧ ДЛЯ МОНТАЖУ НА СТЕЛІ
FR DETECTEUR INFRAROUGE PASSIF NUMERIQUE POUR MONTAGE AU PLAFOND
NL DIGITALE PASSIEF INFRAROOD PLAFOND DETECTOR
IT RILEVATORE DIGITALE AD INFRAROSSI PASSIVI PER INSTALLAZIONE A SOFFITTO
ES DETECTOR INFRARROJO PASIVO DUAL DIGITAL DE TECHO
CZ DIGITÁLNÍ PASIVNÍ INFRAČERNEVÝ DETEKTOR PRO STROPNÍ MONTÁŽ
SK STROPNÝ PIR DETEKTOR
GR ΨΗΦΙΑΚΟΣ ΠΑΘΗΤΙΚΟΣ ΥΠΕΡΥΘΡΟΣ ΑΝΙΧΝΕΥΤΗΣ ΟΡΟΦΗΣ
HU MENNYEZETRE SZERELHETŐ DIGITÁLIS PASSZÍVINFRA ÉRZÉKELŐ

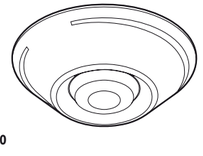

Satel

SATEL sp. z o.o.
ul. Budowlanych 66; 80-298 Gdansk, POLAND
tel. +48 58 522 66 00; info@satel.pl; www.satel.eu

AIO 77

PL

WŁAŚCIWOŚCI

- Podwójny pyroelement.
- Cyfrowy algorytm detekcji ruchu.
- Dwutorowa analiza sygnału z pyroelementu: wartościowa i ilościowa.
- Funkcja prealarmu.
- Cyfrowa kompensacja temperatury.
- Sygnalizacja niskiego napięcia zasilania (spadek napięcia poniżej 9 V ±5%).

RYSUNEK 1. Widok płytki elektroniki czujki.
1 - zaciski:
NC – przekaźnik (NC)
TMP – styk sabotażowy
COM – masa
12V – wejście zasilania
2 - czerwona dioda LED sygnalizująca:
– prealarm – krótkie błyśnięcie (ok. 120 ms);
– alarm – świeci przez 2 sekundy;
– rozruch – szybko miga;
– niskie napięcie zasilania – świeci.
3 - pyroelement.
4 - styk sabotażowy.
5 - otwór na wkręt mocujący.
6 - kołki do konfiguracji czujki:
PIR SENS. – określanie czułości czujki (rys. 2);
LED ON/OFF – włączenie/wyłączenie sygnalizacji przy pomocy diody LED. Sygnalizacja jest włączona, gdy kołki są zwarte.

RYSUNEK 2. Sposób ustawiania czułości czujki (A – niska czułość, B i C – średnia czułość, D – wysoka czułość)
[■■ – kołki zwarte; (■ ■ – kołki rozwarte].

DANE TECHNICZNE

Napięcie zasilania	12 V DC ±15%
Pobór prądu w stanie gotowości	10 mA
Maksymalny pobór prądu	12 mA
Dopuszczalne obciążenie styków przekaźnika (rezystancyjne)	40 mA / 16 V DC
Czas sygnalizacji alarmu	2 s
Wykrywalna prędkość ruchu	0,3...3 m/s
Klasa środowiskowa wg EN50130-5	II
Zakres temperatur pracy	-30°C...+55°C
Wymiary	ø 97 x 29 mm
Zalecana wysokość montażu	od 2,2 m do 4,5 m
Obszar chroniony przy montażu na wysokości 2,4 m	36 m^2
Obszar chroniony przy montażu na wysokości 3,7 m	80 m^2
Masa	60 g

EN

FEATURES

- Dual element pyrosensor.
- Fully digital motion detection algorithm.
- Two-way pyrosensor signal analysis, based on value and quantity.
- Pre-alarm feature.
- Digital temperature compensation.
- Low supply voltage signaling (voltage drop below 9 V ±5%).

FIGURE 1. View of detector electronics board.
1 - terminals:
NC – relay (NC)
TMP – tamper contact
COM – common ground
12V – supply input
2 - red color LED to indicate:
– pre-alarm – short flash (approx. 120 ms);
– alarm – ON for 2 seconds;
– warm-up – blinking rapidly;
– low supply voltage – ON.
3 - pyroelectric sensor.
4 - tamper contact.
5 - fixing screw hole.
6 - detector configuration pins:
PIR SENS. – setting detector sensitivity (Fig. 2);
LED ON/OFF – enabling/disabling the LED signaling. The signaling is enabled when the pins are shorted.

FIGURE 2. Setting the detector sensitivity (A – low sensitivity, B and C – medium sensitivity, D – high sensitivity)
[■■ – pins shorted; (■ ■ – pins open].

SPECIFICATIONS

Supply voltage	12 V DC ±15%
Standby current consumption	10 mA
Maximum current consumption	12 mA
Relay contacts rating (resistive load)	40 mA / 16 V DC
Alarm signaling time	2 s
Detectable speed	0.3...3 m/s
Environmental class according to EN50130-5	II
Operating temperature range	-30°C...+55°C
Dimensions	ø 97 x 29 mm
Recommended installation height	from 2.2 m to 4.5 m
Coverage area: when mounted at a height of 2.4 m	36 m^2
Coverage area: when mounted at a height of 3.7 m	80 m^2
Weight	60 g

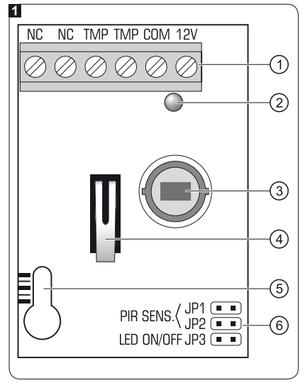

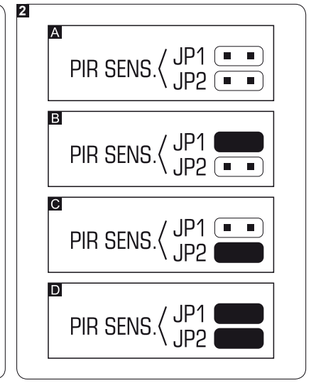

DE

EIGENSCHAFTEN

- Zweifaches Pyroelement.
- Digitaler Detektionsalgorithmus.
- Zweiweg-Analyse des Signals vom Pyroelement: Quantitativ- und Wertanalyse.
- Voralarm-Funktion.
- Digitale Temperaturkompensation.
- Signalisierung niedriger Spannungsversorgung (Spannung fällt unter 9 V ±5%).

ABBILDUNG 1. Ansicht der Elektronikplatine des Melders.
1 - Klemmen:
NC – Relais (NC)
TMP – Sabotagekontakt
COM – Masse
12V – Stromversorgungseingang
2 - rote LED zur Signalisierung:
– Voralarm – kurzes Blinken (ca. 120 ms);
– Alarm – leuchtet 2 Sekunden lang;
– Anlauf – blinkt schnell;
– Niedrige Spannungsversorgung – leuchtet.
3 - Pyroelement.
4 - Sabotagekontakt.
5 - Montageöffnung.
6 - Pins für die Konfiguration des Melders:
PIR SENS. – Empfindlichkeit des Melders (Abb. 2);
LED ON/OFF – Ein-/Ausschalten der LED-Anzeige. Die Signalisierung ist eingeschaltet, wenn die Pins kurzgeschlossen sind.

ABBILDUNG 2. Einstellung der Empfindlichkeit des Melders (A – niedrig, B und C – durchschnittlich, D – hoch)
[■■ – Pins kurzgeschlossen; (■ ■ – Pins geöffnet].

TECHNISCHE DATEN

Spannungsversorgung	12 V DC ±15%
Stromaufnahme im Betriebsbereitschaftsmodus	10 mA
Max. Stromaufnahme	12 mA
Zulässige Belastung der Relaiskontakte (Widerstand)	40 mA / 16 V DC
Alarmdauer	2 s
Erfassbare Bewegungsgeschwindigkeit	0,3...3 m/s
Umweltklasse nach EN50130-5	II
Betriebstemperaturbereich	-30°C...+55°C
Abmessungen	ø 97 x 29 mm
Empfohlene Montagehöhe	von 2,2 m bis zu 4,5 m
Überwachter Bereich bei der Montage auf der Höhe 2,4 m	36 m^2
Überwachter Bereich bei der Montage auf der Höhe 3,7 m	80 m^2
Gewicht	60 g

RU

СВОЙСТВА

- Сдвоенный пироэлемент.
- Цифровой алгоритм обнаружения движения.
- Двухканальный анализ сигнала от пироэлемента: качественный и количественный.
- Функция предтревоги.
- Цифровая компенсация температуры.
- Сигнализация низкого напряжения питания (падение напряжения ниже 9 В ±5%).

РИСУНОК 1. Вид платы электроники извещателя.
1 - клеммы:
NC – реле (NC)
TMP – тамперный контакт
COM – масса
12V – вход питания
2 - красный светодиод, индицирующий:
– предварительную тревогу – короткая вспышка (продолжительность приблизительно в 120 мс);
– тревогу – горит в течение 2 секунд;
– пусковое состояние – быстро мигает;
– низкое напряжение питания – горит.
3 - пироэлемент.
4 - тамперный контакт.
5 - отверстие под крепежный шуруп.
6 - штырьки для настройки извещателя:
PIR SENS. – определение чувствительности извещателя (рис. 2);
LED ON/OFF – включение/выключение светодиодной индикации. Индикация включена, если штырьки замкнуты.

РИСУНОК 2. Способ установки чувствительности извещателя (A – низкая чувствительность, B и C – средняя чувствительность, D – высокая чувствительность)
[■■ – штырьки замкнуты; (■ ■ – штырьки разомкнуты].

ТЕХНИЧЕСКИЕ ДАННЫЕ

Напряжение питания	12 В DC ±15%
Потребление тока в режиме готовности	10 мА
Максимальное потребление тока	12 мА
Максимальная нагрузка на контактах реле (резистивная)	40 мА / 16 В DC
Продолжительность сигнализации тревоги	2 с
Обнаруживаемая скорость движения	0,3...3 м/с
Класс среды по EN50130-5	II
Диапазон рабочих температур	-30°C...+55°C
Габаритные размеры	ø 97 x 29 мм
Рекомендуемая высота монтажа	от 2,2 м до 4,5 м
Охраняемая площадь: монтаж на высоте 2,4 м	36 $м^2$
Охраняемая площадь: монтаж на высоте 3,7 м	80 $м^2$
Масса	60 г

UA

ВЛАСТИВОСТІ

- Подвійний пироелемент.
- Алгоритм цифрового детектування.
- Двоканальний аналіз сигналу з піроелементу: якісний і кількісний.
- Функція передтривоги.
- Цифрова компенсація температури.
- Сигналізація низької напруги живлення (падіння напруги нижче 9 В ±5%).

МАЛЮНОК 1. Вигляд плати електроніки сповіщувача.
1 - клеми:
NC – реле (NC)
TMP – тамперний контакт
COM – маса
12V – вхід живлення
2 - червоний світлодіод, який індикує:
– попередню тривогу – короткий спалах (тривалістю приблизно 120 мс);
– тривога – світиться протягом 2 секунд;
– стан пуску – швидко мерехтить;
– низька напруга живлення – світиться.
3 - піроелемент.
4 - тамперний контакт.
5 - отвір для шурупу кріплення.
6 - штирки для налаштування сповіщувача:
PIR SENS. – визначення чутливості сповіщувача (мал. 2);
LED ON/OFF – вімкнення/вимкнення світлодіодної індикації. Сигналізація увімкнена, якщо штирки замкнуті.

МАЛЮНОК 2. Спосіб налаштування чутливості сповіщувача (A – низька чутливість, B і C – середня чутливість, D – висока чутливість)
[■■ – штирки замкнуті; (■ ■ – штирки розімкнуті].

ТЕХНІЧНІ ДАНІ

Напруга живлення	12 В DC ±15%
Споживання струму у стані готовності	10 мА
Максимальне споживання струму	12 мА
Максимальне навантаження на контактах реле (резистивне)	40 мА / 16 В DC
Тривалість сигналізації тривоги	2 с
Виявлювана швидкість руху	0,3...3 м/с
Клас середовища по EN50130-5	II
Діапазон робочих температур	-30°C...+55°C
Розміри	ø 97 x 29 мм
Рекомендована висота встановлення	від 2,2 м до 4,5 м
Площа, яка охороняється: при встановленні на висоті 2,4 м	36 $м^2$
Площа, яка охороняється: при встановленні на висоті 2,4 м	80 $м^2$
Маса	60 г

FR

CARACTÉRISTIQUES

- Double pyrocélément.
- Algorithme numérique de détection de mouvement.
- Analyse bidirectionnelle du signal du pyroélément : du point de vue de quantité et de valeur
- Fonction préalarme.
- Compensation numérique de température.
- Signalisation de la basse tension d'alimentation (chute de tension au-dessus de 9 V ±5%).

FIGURE 1. Vue de la carte électronique du détecteur.
1 - bornes :
NC – relais d'alarme (NF)
TMP – contact d'autoprotection
COM – masse
12V – entrée d'alimentation
2 - voyant LED indiquant :
– préalarme – court flash (env. 120 ms) ;
– alarme – allumé 2 secondes ;
– démarrage – clignote rapidement ;
– basse tension d'alimentation – allumé.
3 - pyroélément.
4 - contact d'autoprotection.
5 - trou pour vis de fixation.
6 - broches pour la configuration du détecteur :
PIR SENS. – réglage de la sensibilité du détecteur (fig. 2) ;
LED ON/OFF – activation/désactivation de la signalisation au moyen du voyant LED. La signalisation est activée lorsque les broches sont fermées.

FIGURE 2. Mode de réglage de la sensibilité du détecteur (A – basse sensibilité, B et C – sensibilité moyenne, D – haute sensibilité)
[■■ – broches fermées ; (■ ■ – broches ouvertes].

SPÉCIFICATIONS TECHNIQUES

Tension d'alimentation	12 V DC ±15%
Consommation de courant en veille	10 mA
Consommation max. de courant	12 mA
Charge admissible de contacts du relais (résistante)	40 mA / 16 V DC
Durée de signalisation d'alarme	2 s
Vitesse détectable du mouvement	0,3...3 m/s
Classe environnementale selon EN50130-5	II
Températures de fonctionnement	-30°C...+55°C
Dimensions	ø 97 x 29 mm
Hauteur de montage recommandée	de 2,2 m à 4,5 m
Espace protégé : hauteur de montage de 2,4 m	36 m^2
Espace protégé : hauteur de montage de 3,7 m	80 m^2
Poids	60 g

NL

EIGENSCHAPPEN

- Dual pyro element sensor.
- Volledig digitale bewegings detectie algoritme.
- Twee-weg pyro sensor signaal analyse, gebaseerd op waarde en kwantiteit.
- Voor-alarm optie.
- Digitale temperatuur compensatie.
- Laag voeding voltage signalering (voltage beneden 9 V ±5%).

FIGUUR 1. Aanzicht van de elektronische print.
1 - Aansluitingen:
NC – Relais (NC)
TMP – Sabotage contact
COM – Common ground
12V – Voedings ingang
2 - Rode LED voor indicatie van:
– Voor-alarm – kort knipperend (ongeveer. 120 ms);
– Alarm – AAN voor 2 seconden;
– Opwarmen – knippert snel;
– Laag voeding voltage – AAN.
3 - Pyro elektrische sensor.
4 - Sabotage contact.
5 - Schroef gaten.
6 - Detector configuratie jumpers:
PIR SENS. – Instellen detector gevoeligheid (Fig. 2);
LED ON/OFF – In/Uitschakelen van de LED signalering. De signalering is geactiveerd als de pins kortgesloten zijn.

FIGUUR 2. Instellen van de detector gevoeligheid (A – Lage gevoeligheid, B en C – Medium gevoeligheid, D – Hoge gevoeligheid)
[■■ – Pins gesloten; (■ ■ – Pins open].

SPECIFICATIES

Voeding voltage	12 V DC ±15%
Stand-by verbruik	10 mA
Maximaal verbruik	12 mA
Relais contacten belasting	40 mA / 16 V DC
Alarm signalerings duur	2 s
Detectie snelheid	0,3...3 m/s
Milieu klasse conform de EN50130-5	II
Werking temperatuur bereik	-30°C...+55°C
Afmetingen	ø 97 x 29 mm
Aanbevolen installatie hoogte	van 2,2 m tot 4,5 m
Detectie bereik: Indien geïnstalleerd op een hoogte van 2,4 m	36 m^2
Detectie bereik: Indien geïnstalleerd op een hoogte van 3,7 m	80 m^2
Gewicht	60 g

IT

PROPRIETÀ

- Doppio elemento PIR.
- Algoritmo digitale di rilevazione del movimento.
- Doppia analisi del segnale proveniente dal piroelemento: qualitativa e quantitativa.
- Funzione di pre-allarme.
- Compensazione digitale della temperatura.
- Segnalazione di tensione di alimentazione bassa (caduta della tensione al di sotto di 9 V ±5%).

DISEGNO 1. Vista della scheda elettronica del rilevatore.
1 - morsettiera:
NC – relè (NC)
TMP – contatto antimanomissione
COM – massa
12V – ingresso alimentazione +12Vcc
2 - LED rosso di segnalazione:
– pre-allarme – lampeggio breve (circa 120 ms);
– allarme – si accende per 2 secondi;
– avviamento – lampeggi rapidi;
– bassa tensione di alimentazione – acceso fisso.
3 - piroelemento.
4 - contatto antimanomissione.
5 - foro per la vite di fissaggio.
6 - pin per la configurazione del rilevatore:
PIR SENS. – definizione della sensibilità del rilevatore (dis. 2);
LED ON/OFF – abilitazione / disabilitazione della segnalazione attraverso l'uso del LED. La segnalazione viene abilitata quando i pin sono cortocircuitati.

DISEGNO 2. Modalità di regolazione della sensibilità del rilevatore (A – sensibilità bassa, B e C – sensibilità media, D – sensibilità alta)
[■■ – pin cortocircuitati; (■ ■ – pin aperti].

SPECIFICHE TECNICHE

Tensione di alimentazione	12 V DC ±15%
Assorbimento energetico in stato di pronto	10 mA
Assorbimento energetico massimo	12 mA
Carico massimo ammissibile dei contatti del relè (carico resistivo)	40 mA / 16 V DC
Tempo di segnalazione allarme	2 s
Velocità di movimento rilevabile	0,3...3 m/s
Classe ambientale secondo EN50130-5	II
Range della temperatura di lavoro	-30°C...+55°C
Dimensioni	ø 97 x 29 mm
Altezza di montaggio consigliata	da 2,2 m a 4,5 m
Area di copertura: con installazione ad altezza di 2,4 m	36 m^2
Area di copertura: con installazione ad altezza di 3,7 m	80 m^2
Peso	60 g

ES

PROPIEDADES

- Pirosensor doble.
- Algoritmo digital de detección de movimiento.
- Análisis bidireccional de señal desde el pirosensor, basado en el valor y la cantidad.
- Función de prealarma.
- Compensación digital de temperatura.
- Señalización de baja tensión de alimentación (el voltaje desciende por debajo de 9 V ±5%).

FIGURA 1. Vista de la placa electrónica del detector.
1 - contactos:
NC – relé (NC)
TMP – protección antisabotaje
COM – masa
12V – entrada de alimentación
2 - diodo rojo LED para indicar:
– prealarma – flash corto (aprox. 120 ms);
– alarma – ON durante 2 segundos;
– estado inicial – parpadeo rápido;
– tensión baja de alimentación – ON.
3 - pirosensor.
4 - protección antisabotaje.
5 - orificio para el tornillo de fijación.
6 - pins para la configuración del detector:
PIR SENS. – ajuste de sensibilidad del detector (ver: fig. 2);
LED ON/OFF – activación/desactivación de la señalización a través del diodo LED. La señalización está activa cuando los pins están cerrados.

FIGURA 2. Método para el ajuste de sensibilidad del detector (A – baja sensibilidad, B y C – media sensibilidad, D – alta sensibilidad) [■■ – pins cerrados; (■ ■ – pins abiertos].

DATOS TÉCNICOS

Tensión de alimentación	12 Vcc ±15%
Consumo de corriente en modo de espera	10 mA
Consumo máximo de corriente	12 mA
Capacidad de carga de contactos de relé (resistencia)	40 mA / 16 V DC
Tiempo de señalización de alarma	2 s
Velocidad de movimiento detectable	0,3...3 m/s
Clase de entorno según EN50130-5	II
Temperatura operacional	-30°C...+55°C
Dimensiones	ø 97 x 29 mm
Altura de instalación recomendada	hasta 2,2 m do 4,5 m
Área de cobertura: si instalado en la altura de 2,4 m	36 m^2
Área de cobertura: si instalado en la altura de 3,7 m	80 m^2
Peso	60 g

CZ

VLASTNOSTI

- Duální pyroelektrický element.
- Plně digitální algoritmus detekce pohybu.
- Dvoucestná analýza signálu z pyrosenzoru, založená na hodnotě a kvantitě.
- Funkce předpoplachu.
- Teplotní kompenzace.
- Signalizace nízkého napětí (pokles napětí pod 9 V ±5%).

OBRÁZEK 1. Pohled na elektronickou desku detektoru.
1 - svorky:
NC – relé (NC)
TMP – tamper kontakt
COM – společná zem
12V – napájecí vstup
2 - červená LED kontrolka:
– předpoplach – krátké bliknutí (přibl. 120 ms);
– poplach – svítí po dobu 2 sekund;
– startovací stav – rychlé blikání;
– nízké napájecí napětí – červeně svítí.
3 - pyroelement.
4 - tamper kontakt.
5 - montážní otvory.
6 - konfigurační piny detektoru:
PIR SENS. – nastavení citlivosti (viz obr. 2);
LED ON/OFF – povolení/zakázání signalizace LED kontrolkou. Signalizace je povolena při propojených pinech.

OBRÁZEK 2. Nastavení citlivosti (A – nízká citlivost, B a C – střední citlivost, D – vysoká citlivost)
[■■ – piny propojeny; (■ ■ – piny rozpojeny].

SPECIFIKACE

Napájecí napětí	12 V DC ±15%
Proudový odběr, v klidu	10 mA
Proudový odběr, maximální	12 mA
Zatížitelnost relé (odporově)	40 mA /16 V DC
Doba signalizace poplachu	2 s
Rychlost detekce pohybu	0,3...3 m/s
Třída prostředí dle EN50130-5	II
Rozsah pracovních teplot	-30°C... +55°C
Rozměry	ø 97 x 29 mm
Doporučená instalační výška	od 2,2 m do 4,5 m
Pokrytí: při montáži ve výšce 2,4 m	36 m^2
Pokrytí: při montáži ve výšce 3,7 m	80 m^2
Hmotnost	60 g

SK

VLASTNOSTI

- Dvojitý pirelement.
- Digitálny algoritmus detekcie pohybu.
- Dvojcestná analýza signálu z pirelementu.
- Funkcia prealarmu.
- Digitálna kompenzácia teploty.
- Signalizácia nízkeho napätia napájania (pokles napätia pod 9 V ±5%).

OBRÁZOK 1. Pohľad na dosku elektroniky detektora.
1 - svorky:
NC – relé (NC)
TMP – tamper
COM – zem
12V – vstup napájania
2 - červená LED-ka signalizuje:
– prealarm – krátke bliknutie (približne 120 ms);
– alarm - svieti 2 sekundy;
– štart detektora – bliká rýchlo;
– nízke napätie napájania – svieti.
3 - pirelement.
4 - tamper.
5 - otvor na úchytnú skrutku.
6 - jumpre na nastavenie parametrov činnosti detektora:
PIR SENS. – nastavenie citlivosti detektora (obr. 2);
LED ON/OFF – zapnutie/vypnutie signalizácie pomocou LED-ky. Signalizácia je zapnutá, keď je jumper nasadený.

OBRÁZOK 2. Spôsob nastavenia citlivosti detektora (A – nízka citlivosť, B a C – stredná citlivosť, D – vysoká citlivosť) [■■ – nasadený jumper; (■ ■ – bez jumpera].

TECHNICKÉ INFORMÁCIE

Napätie napájania	12 V DC ±15%
Odber prúdu v pohotovostnom režime	10 mA
Maximálny odber prúdu	12 mA
Prípustné zaťaženie kontaktov relé	40 mA / 16 V DC
Čas signalizácie alarmu	2 s
Detekovaná rýchlosť pohybu	0,3...3 m/s
Trieda prostredia podľa EN50130-5	II
Pracovná teplota	-30°C...+55°C
Rozmery	ø 97 x 29 mm
Odporúčaná výška montáže	od 2,2 m do 4,5 m
Chránený priestor: pri montáži vo výške 2,4 m	36 m^2
Chránený priestor: pri montáži vo výške 3,7 m	80 m^2
Hmotnosť	60 g

GR

ΧΑΡΑΚΤΗΡΙΣΤΙΚΑ

- Διπλό στοιχείο παθητικού υπερύθρου αισθητήρα (pyrosensor).
- Πλήρως ψηφιακός αλγόριθμος ανίχνευσης κίνησης.
- Αισθητήρας διπλής ανάλυσης σήματος, με βάση την τιμή και την ποσότητα.
- Λειτουργία προ-συναγερμού.
- Ψηφιακή θερμοκρασιακή αντιστάθμιση.
- Ειδοποίηση χαμηλής τροφοδοσίας (τάση χαμηλότερη των 9 V ±5%).

ΕΙΚΟΝΑ 1. Απεικόνιση της ηλεκτρονικής πλακέτας του ανιχνευτή.
1 - τερματισμοί (κλέμες):
NC – ρελέ (NC)
TMP – επαφή προστασίας υλικού (tamper)
COM – κοινό
12V – είσοδος τροφοδοσίας
2 - κόκκινο LED για ένδειξη:
– προσυναγερμός – σύντομο αναβόσβησμα (φλας, περίπου 120 msec),
– συναγερμός – ON για 2 δευτερόλεπτα,
– κατάσταση ενεργοποίησης – γρήγορο αναβόσβησμα,
– χαμηλή τάση τροφοδοσίας – ON.
3 - πιεζοηλεκτρικός αισθητήρας
4 - επαφή προστασίας υλικού (tamper).
5 - οπή εισόδου της βίδας στερέωσης της πλακέτας.
6 - ακίδες (pins) ρύθμισης ανιχνευτή:
PIR SENS. – ρύθμιση ευαισθησίας ανιχνευτή (δείτε Εικ. 2),
LED ON/OFF – ενεργοποίηση/απενεργοποίηση ενδείξεων λυχνίας LED. Οι ενδείξεις είναι ενεργοποιημένες όταν οι ακίδες είναι γεφυρωμένες.

ΕΙΚΟΝΑ 2. Ρύθμιση ευαισθησίας ανιχνευτή (A – χαμηλή ευαισθησία, B και C – μεσαία ευαισθησία, D – υψηλή ευαισθησία)
[■■ – ακίδες γεφυρωμένες; (■ ■ – ακίδες ανοιχτές].

ΠΡΟΔΙΑΓΡΑΦΕΣ

Τροφοδοσία	12 V DC ±15%
Κατανάλωση σε κατάσταση αναμονής	10 mA
Μέγιστη κατανάλωση	12 mA
Μέγιστο φορτίο επαφής ρελέ	40 mA / 16 V DC
Χρόνος διάρκειας συναγερμού	2 δευτ
Ανιχνεύσιμη ταχύτητα	0,3...3 μ/δευτ
Περιβαλλοντική τάξη σύμφωνα με EN50130-5	II
Θερμοκρασιακό εύρος λειτουργίας	-30°C...+55°C
Διαστάσεις	ø 97 x 29 χλσ
Προτεινόμενο ύψος εγκατάστασης	από 2,2 μ έως 4,5 μ
Περιοχή κάλυψης: όταν τοποθετείται σε ύψος 2,4 μ	36 $μ^2$
Περιοχή κάλυψης: όταν τοποθετείται σε ύψος 3,7 μ	80 $μ^2$
Βάρος	60 γρ

HU

TULAJDONSÁGOK

- Duál-elemes pyroszenzor.
- Teljesen digitális mozgásérzékelési algoritmus.
- Kettős pyroszenzor jelelemzés, érték és mennyiség alapján.
- Előriasztás.
- Digitális hőmérsékletkompenzálás.
- Alacsony tápfeszültség jelzés (9 V ±5% feszültségszint alatt).

ÁBRA 1. Elektronikai kártya nézete
1 - csatlakozók:
NC – relé (NC)
TMP – szabotázskapcsoló
COM – közös föld
12V – tápfeszültség bemenet
2 - piros LED jelzései:
– előriasztás – rövid villanás (kb. 120 ms);
– riasztás – 2 mp-es felvillanás;
– indítás – gyors villogás;
– alacsony tápfeszültség – folyamatos világítás.
3 - pyroelektromos érzékelő.
4 - szabotázskapcsoló.
5 - rögzítőcsavar nyílás.
6 - érzékelő működését beállító érintkezők:
PIR SENS. – érzékelő érzékenysége (lásd: 2. ábra);
LED ON/OFF – visszajelző LED engedélyezése / letiltása. A visszajelző LED működése a rövidzár felhelyezett állapotában van engedélyezve.

ÁBRA 2. Érzékelő érzékenységének beállítása (A – alacsony érzékenység, B és C – közepes érzékenység, D – magas érzékenység)
[■■ – érintkezők rövidrezárva; (■ ■ – érintkezők nyitva].

MŰSZAKI ADATOK

Tápfeszültség	12 V DC ±15%
Áramfogyasztás, készenlét	10 mA
Áramfogyasztás, maximum	12 mA
Reléérintkezők névleges kapcsolási teljesítménye (ellenállás)	40 mA / 16 V DC
Riasztásjelzési idő	2 s
Érzékelési sebesség	0,3...3 m/s
Környezeti osztály az EN50130-5-nek megfelelően	II
Működési hőmérsékleti tartomány	-30°C...+55°C
Méretek	ø 97 x 29 mm
Ajánlott szerelési magasság	2,2 m ~ 4,5 m
Érzékelési terület: 2,4 m-es szerelési magasság esetében	36 m^2
Érzékelési terület: 3,7 m-es szerelési magasság esetében	80 m^2
Tömeg	60 g

PL

MONTAŻ
1. Otworzyć obudowę (rys. 4).
2. Wyjąć płytkę z elektroniką.
3. Wykonać otwory pod wkręty i kabel w podstawie obudowy.
4. Przeprowadzić kabel przez wykonany otwór.
5. Przymocować podstawę obudowy do sufitu.
6. Zamocować płytkę elektroniki.
7. Podłączyć przewody do odpowiednich zacisków.
8. Przy pomocy zworek ustawić parametry pracy czujki.
9. Zamknąć obudowę czujki.

URUCHOMIENIE
1. Włączyć zasilanie czujki. Dioda LED zacznie migać (jeśli kołki LED ON/OFF są zwarte).
2. Kiedy czujka przejdzie w stan pracy (dioda LED przestanie migać), przeprowadzić test zasięgu czujki, czyli sprawdzić, czy poruszanie się w nadzorowanym obszarze spowoduje uruchomienie przekaźnika alarmowego oraz zaświecenie diody.
3. W razie potrzeby zmienić czułość czujki (kołki PIR SENS.).

RYSUNEK 3. Obiekty, które nie powinny znaleźć się w polu widzenia czujki (źródła ciepła, wyloty klimatyzacji, obiekty ruchome).

RYSUNEK 4. Sposób otwarcia obudowy.

Deklaracja zgodności jest dostępna pod adresem www.satel.eu/ce

EN

INSTALLATION
1. Open the enclosure (Fig. 4).
2. Remove the electronics board.
3. Make the openings for screws and cable in the enclosure base.
4. Pass the cable through the prepared opening.
5. Secure the enclosure base to the ceiling.
6. Fasten the electronics board.
7. Connect the wires to the corresponding terminals.
8. Using jumpers, set the working parameters of the detector.
9. Close the detector enclosure.

START-UP
1. Switch the detector power on. The LED will start blinking (if the LED ON/OFF pins are shorted).
2. When the detector is ready to work (the LED stops flashing), carry out the detector range test, i.e. check that movement within the coverage area will activate the alarm relay and lighting of the LED.
3. If necessary, change the detector sensitivity (pins PIR SENS.).

FIGURE 3. Objects that should not be located in the detector coverage area (heat sources, air-conditioning outlets, moving objects).

FIGURE 4. Removing the cover.

The declaration of conformity may be consulted at www.satel.eu/ce

DE

MONTAGE
1. Öffnen Sie das Gehäuse (Abb. 4).
2. Die Elektronikplatine herausnehmen.
3. In der hinteren Gehäusewand Öffnungen für Kabel und Schrauben ausführen.
4. Das Kabel durch die gefertigte Öffnung führen.
5. Das Oberteil des Gehäuses an der Decke befestigen.
6. Die Elektronikplatine befestigen.
7. Die Leitungen an entsprechende Klemmen anschließen.
8. Mittels der Steckbrücken die Betriebsparameter des Melders einstellen.
9. Gehäuse des Melders schließen.

INBETRIEBNAHME
1. Spannungsversorgung des Melders einschalten. Die LED fängt an zu blinken (wenn die Pins LED ON/OFF kurzgeschlossen sind).
2. Wenn der Melder Betriebsbereitschaft gemeldet hat (die Diode LED hört auf zu blinken), die Reichweite des Melders testen, d.h. prüfen, ob eine Bewegung im überwachten Bereich das Alarmrelais auslöst und die Diode einschaltet.
3. Falls nötig die Empfindlichkeit des Melders ändern (Pins PIR SENS.).

ABBILDUNG 3. Objekte, die sich nicht im Erfassungsbereich des Melders befinden sollen (Wärmequelle, Luftauslässe, bewegte Objekte).

ABBILDUNG 4. Öffnung des Gehäuses.

Die Konformitätserklärung kann unter folgender Adresse gefunden werden: www.satel.eu/ce

RU

МОНТАЖ
1. Откройте корпус (рис. 4).
2. Снимите печатную плату.
3. Подготовьте отверстия под шурупы и кабель в основании корпуса.
4. Проведите кабель через подготовленное отверстие.
5. Закрепите основание корпуса к потолку.
6. Установите печатную плату.
7. Подключите провода к соответствующим клеммам.
8. С помощью перемычек установите параметры работы извещателя.
9. Закройте корпус извещателя.

ЗАПУСК
1. Включите питание извещателя. Светодиод начнет мигать (если штырьки LED ON/OFF замкнуты).
2. Когда извещатель будет готов к работе (светодиод перестанет мигать), проведите тест дальности действия извещателя, то есть проверьте, включится ли реле тревоги и загорится ли светодиод в результате обнаружения движения в пределах охраняемой площади.
3. В случае необходимости измените чувствительность извещателя (штырьки PIR SENS.).

РИСУНОК 3. Объекты, которые не должны находиться в пределах охраняемой извещателем площади (источники тепла, системы кондиционирования воздуха, подвижные объекты).

РИСУНОК 4. Способ открытия корпуса.

Декларации соответствия находятся на сайте www.satel.eu/ce

UA

ВСТАНОВЛЕННЯ
Слід:
1. Відкрити корпус (мал. 4).
2. Зняти плату електроніки.
3. Підготувати отвори під шурупи і кабель в основі корпусу.
4. Протягнути кабель крізь підготовлений отвір.
5. Прикріпити основу корпусу до стелі.
6. Встановити плату електроніки.
7. Під'єднати проводи до відповідних клем.
8. За допомогою перемичок встановити параметри роботи сповіщувача.
9. Закрити корпус сповіщувача.

ЗАПУСК
Слід:
1. Увімкнути живлення сповіщувача. Світлодіод почне мерехтіти (якщо штирки LED ON/OFF замкнуті).
2. Коли сповіщувач буде готовий до роботи (світлодіод перестане мерехтіти), провести тест радіусу дії сповіщувача, тобто перевірити чи переміщення в межах зони, яка охороняється, призведе до ввімкнення тривожного реле і світлодіоду.
3. При потребі змінити чутливість сповіщувача (штирки PIR SENS.).

МАЛЮНОК 3. Об'єкти, які не мають знаходитись у радіусі дії сповіщувача (джерела тепла, системи кондиціювання повітря, рухомі об'єкти).

МАЛЮНОК 4. Спосіб відкриття корпусу.

Декларації відповідності знаходяться на сайті www.satel.eu/ce

FR

INSTALLATION
1. Ouvrir le boîtier (fig. 4).
2. Sortir la carte électronique.
3. Faire des trous pour des vis et un câble dans l'embase du boîtier.
4. Faire passer le câble à travers le trou effectué.
5. Fixer l'embase du boîtier au plafond.
6. Fixer la carte électronique.
7. Connecter les fils aux bornes correspondantes.
8. Régler des paramètres de fonctionnement du détecteur à l'aide des cavaliers.
9. Fermer le boîtier du détecteur.

MISE EN MARCHE
1. Mettre le détecteur sous tension. Le voyant LED commencera à clignoter (si les broches LED ON/OFF sont fermées).
2. Lorsque le détecteur commencera à fonctionner (le voyant LED cessera de clignoter), faire le test de la portée du détecteur c'est-à-dire vérifier que le déplacement dans l'espace surveillé fera activer le relais d'alarme et allumer le voyant en rouge.
3. Changer la sensibilité du détecteur, si nécessaire (broches PIR SENS.).

FIGURE 3. Les objets qui ne doivent pas se trouver dans la zone de détection du détecteur (sources de chaleur, sorties d'air conditionné, objets en mouvement).

FIGURE 4. Mode d'ouverture du boîtier.

La déclaration de conformité peut être consultée sur le site : www.satel.eu/ce

NL

INSTALLATIE
1. Open de behuizing (Fig. 4).
2. Verwijder de the elektronische print.
3. Maak openingen voor de schroeven en de kabel in de basis van de behuizing.
4. Voer de kabel in de daarvoor gemaakte opening.
5. Bevestig de basis van de behuizing op het plafond.
6. Bevestig de elektronische print.
7. Sluit de bekabeling aan op de desbetreffende aansluitpunten.
8. Stel de werking parameters van de detector in met gebruik van de jumpers.
9. Sluit de behuizing van de detector.

OPSTARTEN
1. Schakel de voeding van de detector in. De LED zal gaan knipperen (indien de LED AAN/UIT pinnen kortgesloten zijn).
2. Indien de detector gereed is (De LED stopt met knipperen), voer dan een detector bereik looptest uit, bijv. controleer dat beweging in het detectie bereik het alarmrelais zal doen activeren en de LED oplicht.
3. Indien nodig pas de gevoeligheid van de detector aan (pinnen PIR SENS.).

FIGUUR 3. Objecten welke niet in het detectie bereik van de detector mogen voorkomen (Hitte bronnen, airconditioning uitvoer, bewegende objecten).

FIGUUR 4. Openen van de behuizing.

De overeenstemmingsverklaring is beschikbaar op www.satel.eu/ce

3

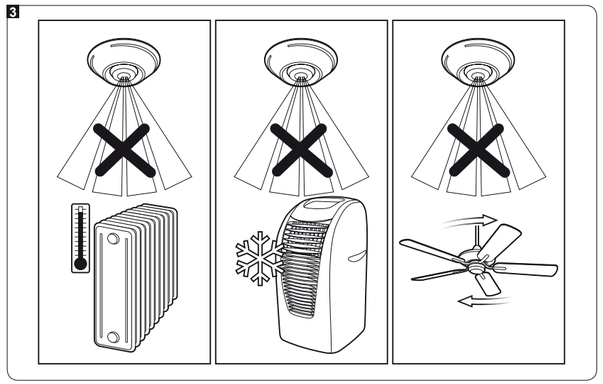

IT

MONTAGGIO
1. Aprire l'alloggiamento (dis. 4).
2. Rimuovere la scheda elettronica.
3. Praticare sulla base dell'alloggiamento, i fori per le viti ed il cavo.
4. Far passare il cavo attraverso il foro praticato.
5. Fissare la base dell'alloggiamento al soffitto.
6. Fissare la scheda elettronica.
7. Collegare i cavi ai relativi morsetti.
8. Attraverso l'uso dei jumper, regolare i parametri operativi del rilevatore.
9. Chiudere l'alloggiamento del rilevatore.

ACCENSIONE
1. Inserire l'alimentazione del rilevatore. Il LED inizia a lampeggiare (se i pin LED ON/OFF sono cortocircuitati).
2. Quando il rilevatore sarà pronto ad operare (il LED smetterà di lampeggiare), effettuare il test di copertura, ovvero controllare se l'esecuzione di movimenti, all'interno dell'area supervisionata, provocano l'attivazione del relè di allarme e l'accensione del LED.
3. Nel caso si rendesse necessario, modificare la sensibilità del rilevatore (pin PIR SENS.).

SATEL ITALIA srl
Via Ischia Prima, 280, 63066 Grottammare (AP), ITALIA
tel. 0735 588713, info@satel-italia.it
www.satel-italia.it

DISEGNO 3. Oggetti, che non dovrebbero trovarsi nell'area di copertura del rilevatore (sorgenti di calore, prese dell'aria conzionata, oggetti in movimento).

DISEGNO 4. Modalità di rimozione dell'alloggiamento.

La dichiarazione di conformità può essere consultata sul sito: www.satel.eu/ce

ES

INSTALACIÓN
1. Abrir la caja (fig. 4).
2. Retirar la placa electrónica.
3. Hacer orificios adecuados para los tornillos y un cable en la base de la caja.
4. Pasar el cable por el la orificio realizado.
5. Fijar el panel posterior de la caja en el techo.
6. Fijar la placa electrónica.
7. Conectar los cables con los contactos convenientes.
8. Ajustar los parámetros de funcionamiento del detector mediante los jumpers.
9. Cerrar la caja del detector.

PUESTA EN MARCHA
1. Activar la alimentación del detector. El diodo LED empezará a parpadear (si los pins LED ON/OFF están cerrados).
2. Cuando el detector pase al modo dispuesto (el diodo LED dejará de parpadear), realizar la prueba, es decir, comprobar si algún movimiento en el objeto protegido ocasionará la activación del relé de alarma y el encendido del diodo.
3. En caso de necesidad cambiar la sensibilidad del detector (pins PIR SENS.).

FIGURA 3. Los objetos que no deben estar ubicados en la área de cobertura del detector (fuentes de calor, salidas del aire acondicionado, objetos en movimiento).

FIGURA 4. Demostración sobre cómo abrir la caja.

Pueden consultar la declaración de conformidad en www.satel.eu/ce

CZ

INSTALACE
1. Otevřete kryt detektoru (Obr. 4).
2. Vyjměte desku s elektronickými součástkami.
3. Vytvořte příslušné montážní otvory pro šrouby a kabel v zadní části krytu.
4. Protáhněte kabel vytvořeným otvorem.
5. Upevněte zadní část krytu přímo na strop.
6. Nasaďte a upevněte desku s elektronickými součástkami.
7. Připojte vodiče k příslušným svorkám.
8. Pomocí propojek nastavte pracovní parametry detektoru.
9. Uzavřete kryt detektoru.

UVEDENÍ DO PROVOZU
1. Zapněte napájení detektoru. LED kontrolka začne blikat (pokud je propojka LED ON/OFF pinu nasazena).
2. Po vstoupení detektoru do pracovního režimu (LED kontrolka přestane blikat), proveďte test dosahu detektoru, tzn. zkontrolujte, zda pohyb v hlídaném prostoru aktivuje poplachové relé a dojde k rozsvícení LED kontrolky.
3. V případě nutnosti změňte citlivost detektoru (piny PIR SENS.).

Modřanská 80, 147 00 Praha 4, ČR
Tel. / Fax: 272 770 148, 272 770 149
e-mail: euroalarm@euroalarm.cz
technická pomoc: ezs@euroalarm.cz
www: www.euroalarm.cz

OBRÁZEK 3. Objekty, které nesmí být v místě pokrytí detektorem (zdroje vytápění, klimatizace, pohybující předměty).

OBRÁZEK 4. Sejmutí krytu.

Prohlášení o shodě je k dispozici na www.satel.eu/ce

4

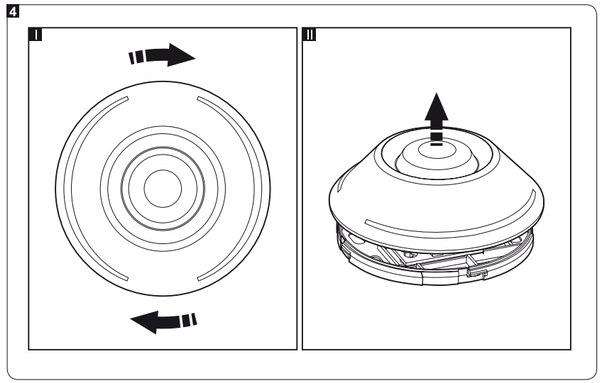

SK

MONTÁŽ
1. Otvoriť kryt (obr. 4).
2. Vytiahnuť dosku s elektronikou.
3. V zadnej časti krytu vytvoriť otvory na skrutky a kábel.
4. Cez vytvorený otvor pretiahnuť kábel.
5. Pripevniť zadnú časť krytu na strop.
6. Pripevniť dosku elektroniky.
7. Na zodpovedajúce svorky pripojiť vodiče.
8. Pomocou jumperov nastaviť parametre činnosti detektora.
9. Zatvoriť kryt detektora.

SPUSTENIE
1. Zapnúť napájanie detektora. LED-ka začne blikať (ak je nasadený jumper LED ON/OFF).
2. Keď je detektor pripravený na činnosť (LED-ka prestane blikať), vykonať test dosahu detektora, čiže skontrolovať, či pohybovanie sa v priestore kontrolovanom detektorom spôsobí spustenie alarmového relé a zasvietenie LED-ky.
3. V prípade potreby zmeniť citlivosť detektora (jumper PIR SENS.).

HDSecurity s.r.o.
Hviezdna 38, 821 06 Bratislava, SR
tel. +421 (0)2 45259074, fax +421 (0)2 45259073
e-mail: info@hdsecurity.sk, www.hdsecurity.sk

OBRÁZOK 3. Objekty, ktoré sa nesmú nachádzať v poli detekcie detektora (zdroje tepla, klimatizácia, pohyblivé objekty).

OBRÁZOK 4. Spôsob otvorenia krytu.

Vyhlásenie o zhode si možno pozrieť na www.satel.eu/ce

GR

ΕΓΚΑΤΑΣΤΑΣΗ
1. Αφαιρέστε το περίβλημα (Εικ. 4).
2. Αφαιρέστε την ηλεκτρονική πλακέτα.
3. Δημιουργήστε τις οπές για τις βίδες και το καλώδιο στην πλάτη του περιβλήματος.
4. Περάστε το καλώδιο μέσα από την αντίστοιχη οπή.
5. Στερεώστε την πλάτη του περιβλήματος στην οροφή.
6. Στερεώστε την ηλεκτρονική πλακέτα.
7. Συνδέστε τα καλώδια στους αντίστοιχους τερματισμούς (κλέμες).
8. Χρησιμοποιήστε τους βραχυκυκλωτήρες (jumbers) για να ορίσετε τις παραμέτρους λειτουργίας του ανιχνευτή.
9. Κλείστε το περίβλημα του ανιχνευτή.

ΕΝΕΡΓΟΠΟΙΗΣΗ
1. Ενεργοποιήστε την τροφοδοσία του ανιχνευτή. Η λυχνία LED θα αρχίσει να αναβοσβήνει (εάν οι ακίδες LED ON/OFF έχουν γεφυρωθεί).
2. Όταν ο ανιχνευτής εισέλθει σε κατάσταση λειτουργίας (η λυχνία LED θα σταματήσει να αναβοσβήνει), ελέγξτε την εμβέλεια του ανιχνευτή, π.χ. κινηθείτε μέσα στην περιοχή κάλυψης για να διαπιστώσετε ότι ενεργοποιείται το ρελέ παραβίασης και ότι ανάβει η λυχνία LED.
3. Εάν κριθεί απαραίτητο, αλλάξτε την ευαισθησία του ανιχνευτή (ακίδες PIR SENS).

ΕΙΚΟΝΑ 3. Αντικείμενα που δεν πρέπει να βρίσκονται στην περιοχή κάλυψης του ανιχνευτή (πηγές θερμότητας, κλιματιστικά, κινούμενα αντικείμενα).

ΕΙΚΟΝΑ 4. Αφαίρεση του περιβλήματος.

Για την δήλωση συμμόρφωσης μπορείτε να συμβουλευτείτε την ιστοσελίδα www.satel.eu/ce

HU

FELSZERELÉS
1. Nyissa ki a házat (4. ábra).
2. Távolítsa el az áramköri lapot.
3. Készítse el a ház hátoldalán a csavarok és a kábelátvezetés nyílásait.
4. Vezesse át a kábelt az elkészített nyíláson.
5. Rögzítse a ház hátoldalát a mennyezetre.
6. Rögzítse az elektronikai kártyát.
7. Csatlakoztassa a vezetékeket a megfelelő sorkapcsokhoz.
8. A rövidzárak használatával állítsa be az érzékelő működési paramétereit.
9. Zárja vissza az érzékelő házát.

ÜZEMBE HELYEZÉS
1. Kapcsolja be az érzékelő tápfeszültségét. A LED elkezd villogni (amennyiben a LED ON/OFF érintkezőtüskék rövidre vannak zárva).
2. Amikor az érzékelő működésre kész (a LED abbahagyja a villogást), végezze el az érzékelési tartomány ellenőrzését pl. ellenőrizze, hogy a felügyelt területen belül mozgás aktiválja-e a riasztásrelét és a LED fényét.
3. Amennyiben szükséges, állítson az érzékelő érzékenységén (PIR SENS érintkezőtüskék).

ÁBRA 3. Tárgyak, melyeket nem lehet az érzékelő érzékelési területén belül elhelyezni (hőforrás, légkondicionáló levegőkilépő nyílás, mozgó tárgyak).

ÁBRA 4. Fedél eltávolítása.

A megfelelőségi nyilatkozat elérhető a www.satel.eu/ce honlapon.

SATEL sp. z o.o.
ul. Budowlanych 66; 80-298 Gdansk, POLAND
tel. +48 58 522 66 00; info@satel.pl; www.satel.eu